PRO AUDIO
HI-FI HIGH END
ARCHITECTURE & ENGINEERING

DECONIK
COMMERCIAL
GROUP

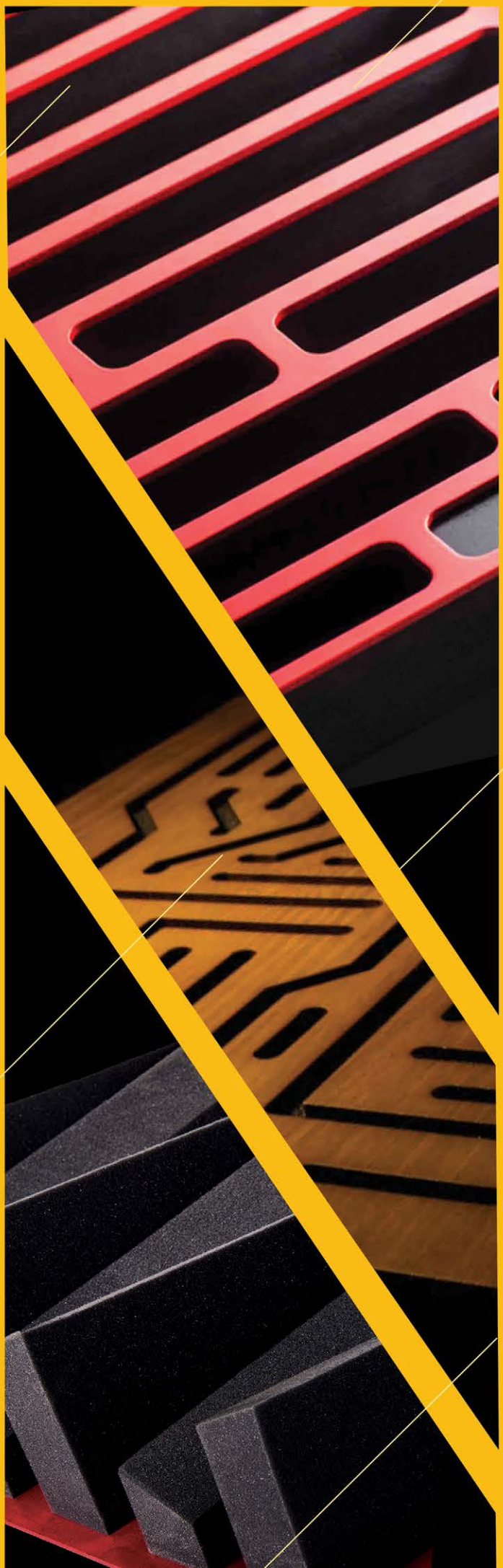

گروه بازرگانی دکونیک

گروه بازرگانی دکونیک با ۳۰ سال سابقه همکاری با برند های موفق ایران در حال حاضر طی فعالیت های جدید و کسب آگهی لازم در زمینه آکوستیک،عایق های صوتی و... قدم برداشته تا در کنار شما دوستان خدمتی دیگر را به ارمغان بیاورد.
نام تجاری دکونیک در سال ۱۳۹۲ ثبت گردید و با این برندسازی بستری مطمئن و محصولاتی با کیفیت و انحصاری را برای شما همراهان عزیز فراهم کرده است.
در زمینه های جدیدی که با کسب اطلاعات روز و آکادمیک آن، (آکوستیک) قدم برداشتیم قادر به انجام هرگونه پروژه مطابق با نیاز کار و محل مورد نظر شما هستیم و تولیدات و محصولات(آکوستیک،عایق صوتی و...) خود را نسبت به درخواست شما هماهنگ خواهیم کرد.
فرایند آزمایشات تخصصی نسبت به کیفیت هر محصول و کارآیی آن انجام می گیرد و با در نظر گرفتن کنترل کیفیت جهانی و بین المللی، تولیدات عرضه می شود.

تمامی محصولات آکوستیک از تولیدات دکونیک بوده و تشابه با محصولات و برند های اروپایی و آمریکایی با مشاوره و آگاهی از تولید آن کمپانی بوده و در جهت هم سطح کردن کیفیت با این برند ها سعی در پیشرفت و جلب رضایت شما عزیزان داریم.
دکونیک بر پایه همکاری،مشاوره،پیشنهادات، خدمات وجلب رضایت مشتریان بنا شده و از تمامی شما دوستان در این عرصه دعوت به همکاری می گردد.
بحث صدا و ارتعاش به صورت روزمره در زندگی افراد جامعه مطرح می باشد،
به گونه ای که آلودگی صوتی به یکی از نگرانی های جامعه بشری و سازمان های محیط زیست تبدیل شده است.
از دیرباز تا کنون یکی از زمینه های مهم تحقیقاتی در شاخه های مختلف مهندسی (نظیر مهندسی مکانیک، عمران، معماری، هوافضا، بیومکانیک، کشتی سازی و مکاترونیک، اکوستیک و...) موضوع صدا و ارتعاش بوده که در دو دهه اخیر اهمیت دوچندان یافته است.

از سوی دیگر بحث آکوستیک از مباحث مهم رشته فیزیک در دانشگاه های مختلف دنیا و از شاخه های تخصصی و اصلی می باشد.
علی رغم اینکه در این زمینه دانشمندان و متخصصین صاحب نام مختلفی در سطح کشور وجود دارند، پروژه های صنعتی و تحقیقاتی متعددی در صنایع مختلف نظیر: خودروسازی، هوافضا، نفت و پتروشیمی، لوازم خانگی، استودیو ،ساختمان سازی، مهندسی پزشکی و ...در خصوص موضوعات مربوط به ارتعاش و صدا انجام گرفته است، ولی متاسفانه محققین این زمینه تاکنون به صورت جدا و انفرادی به این مهم نپرداخته اند.
از این رو امیدواریم با عنایت خداوند متعال و کمک شما دوستان گرامی بتوان به اهداف عالیه دست یافت.

تنها دارنده نشان استاندارد در ایران

WIN ACOUSTIC

DECONIK COMMERICAL GROUP

www.Deconik.net

www.Deconik.net

PRO AUDIO

**ABSORPTION**
Medium Frequencies
Low Frequencies

پنل های جذبی که مواد تشکیل دهنده آنها فوم پلی یورتان بوده، عملکرد جذبشان در بازه فرکانس های پایین و میانی می باشد.
حذف فیدبک و کم کردن بیس تولید شده از منابع صوتی وظایف این دسته از محصولات می باشد.

# فـــــهرســـــت

Cinema Round.....6
DST.....15
Eeg Box.....21
Flexi.....25
MD.....36
Pulsar.....56
Pyramid.....57
Square.....75
Square tile 60.....77
Vari Panel DUO.....83
Wave Wood.....84
Installtion.....79

# CINEMA ROUND 65

این پنل نیز می تواند در رفع ایراد فرکانس های متوسط و بهبود آن ها بسیار کارآمد باشد

جذب کارآمد

آسان برای نصب

موارد مصرف:

گوش دادن موسیقی، اتاق نشیمن، استودیوهای ضبط و پخش، استودیوهای تولید موسیقی، فضاهای عملکردی، اتاق های تمرین، اتاق های کنفرانس و تلویزیون، فضاهای عمومی، سالنهای نمایش و غیره.

**کد محصول** 1004013

**ابعاد(Cm)** 8-60-60

**عـمـلـکـرد** Absorption

**وزن(g)** 580

**رنـــگ** مشکی

## روش نصب

محـل نصـب درسـت این پنل همـانند دیگـر پنل های مشابه دیـوارها می باشـد

## مـواد تشکیل دهنده

جنـس پنل از فـوم پلی یورتان بوده و ساختار فـوم با دانسیته بـالا موجـب جـذب بهـتر صدا می شـود

## طـراحـی

طـراحـی ایـن پـنـل از دسـته CINEMA ROUND می باشد و با تغییرات جدید

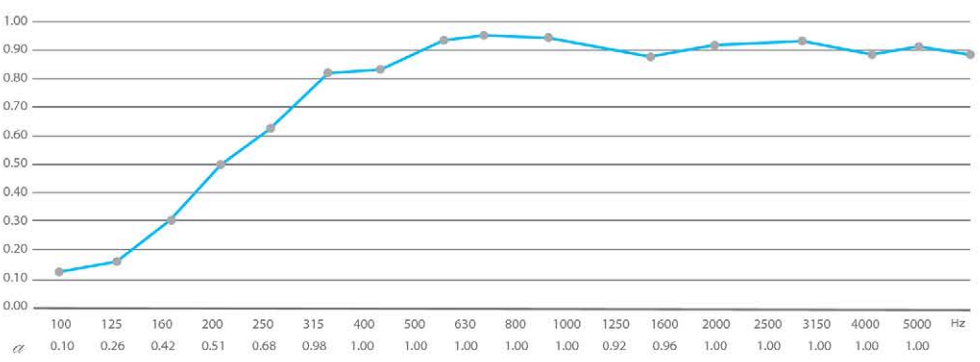

# CINEMA ROUND 60 ALPHA

به طور عمده در فرکانس های متوسط و بالا عمل می کند. هنگامی که چند سانتیمتر جدا از سطح دیوار قرار می گیرد، پانل می تواند در کنترل فرکانس های متوسط و بهبود آن ها بسیار کارآمد باشد.

جذب کارآمد

آسان برای نصب

**کد محصول** 1004012

**ابعاد(Cm)** 8-60-60

**عـمـلـکـرد** Absorption

**وزن(g)** 420

**رنـــگ** مشکی

## روش نصب

مکان مناسب جهت نصب این نـوع پـنل درسـقف ها و دیوار می باشـد

## مـواد تشکیل دهنده

تولید شده از فوم پـلی یـورتان

## طـراحـی

ایـن پـنل از جمـله پـنل هایی است که هم به صورت جدا و یا ترکـیبی در محـل نصـب مـورد قرار می گیرد

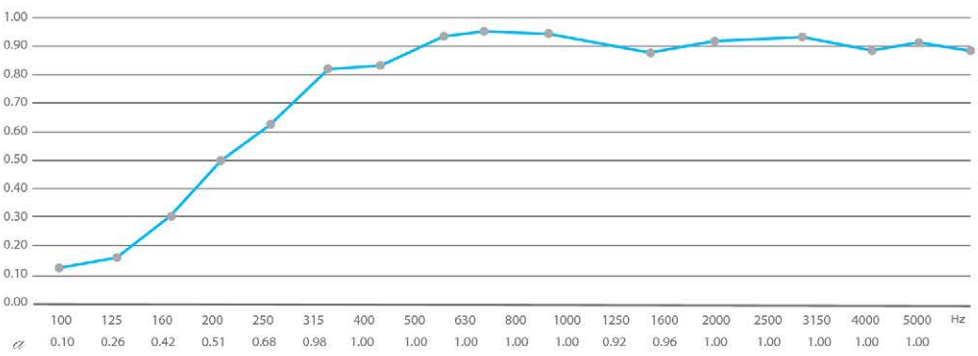

# CINEMA ROUND 60

پنلی چند کاره از جمله جذب،عدم بازگشت صدا و حذف بیس های اضافی از اسپیکر ها در استودیو های موسیقی، منازل، سینما ها و... می باشد.جذب مناسب در فرکانس های متوسط بین 400 تا 3700 هرتز یکی از ویژگی های این پنل می باشد.

## روش نصب

مناسب ترین مکان جهت نصب سقف و دیوارها می باشد

## مواد تشکیل دهنده

جنس پنل از فوم پلی یورتان بوده و ساختار فوم با دانسیته بالا موجب جذب بهتر صدا می شود

## طراحی

این پنل از جمله پنل هایی است که هم به صورت جدا و یا ترکیبی در محل نصب مورد قرار می گیرد
طراحی این پنل جزء محبوب ترین پنل ها محسوب می شود

| | |
|---|---|
| کد محصول | 1004011 |
| ابعاد(Cm) | 8-60-60 |
| عملکرد | Absorption |
| وزن(g) | 600 |
| رنگ | مشکی |

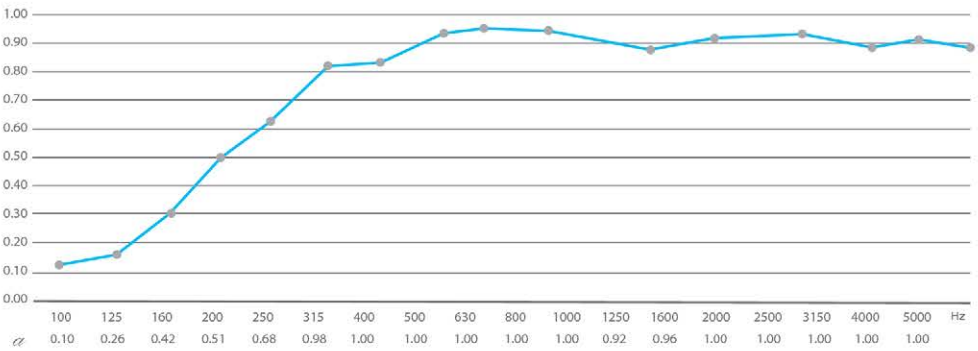

# CINEMA ROUND 50

جذب زیاد در فرکانس های متوسط و بالا کارایی منحصر به فرد این محصول است که در کمتر پنلی دیده می شود.مخصوص فرکانس های متوسط و بالاتر از 400 هرتز می باشد.

## روش نصب

مناسب ترین مکان جهت نصب دیوار ها و در بعضی موارد سقف می باشد

## مواد تشکیل دهنده

جنس پنل از فوم پلی یورتان بوده و ساختار فوم با دانسیته بالا موجب جذب بهتر صدا می شود

## طراحی

طراحی پنل به صورت نموداری و جهت نصب در تمامی محیط های مورد نیاز

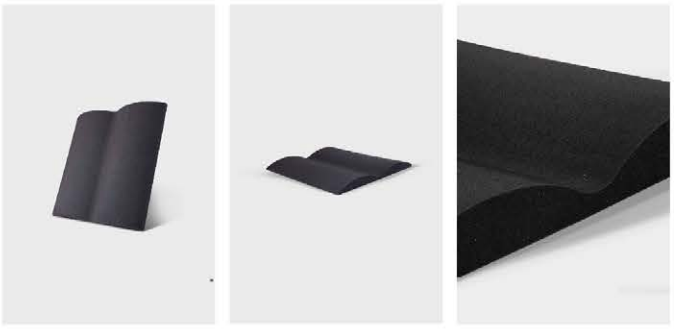

| | |
|---|---|
| کد محصول | 1004010 |
| ابعاد(Cm) | 6.5-60-60 |
| عملکرد | Absorption |
| وزن(g) | 480 |
| رنگ | مشکی |

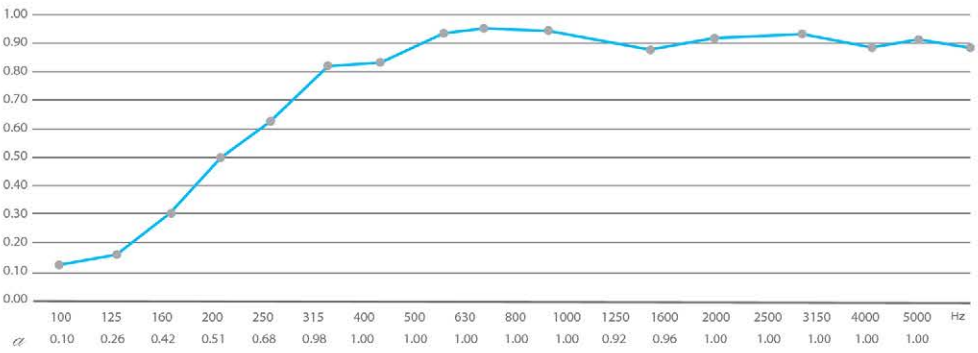

# CINEMA ROUND 40

پنلی جدید که علاوه بر جذب بالا در طراحی ها و دیزاین بسیار کاربردی بوده و از نظر قیمت نیز مقرون به صرفه است.در بازه ی فرکانسی 630 هرتز به بالا عملکرد بسیار خوبی از خود نشان خواهد داد. هنگامی که چند سانتیمتر از سطح دیوار قرار می گیرد، پنل می تواند در بهبود فرکانس های متوسط و پایین بسیار کارآمد باشد.

**روش نصب**

قابل نصب بر سطوح صاف مثل دیوارها و سقف

**مواد تشکیل دهنده**

جنس پنل از فوم پلی یورتان بوده و ساختار فوم با دانسیته بالا موجب جذب بهتر صدا می شود

**طراحی**

طراحی پنل به صورت نموداری و جهت نصب در تمامی محیط های مورد نیاز

| | |
|---|---|
| **کد محصول** | 1004008 |
| **ابعاد(Cm)** | 6.5-60-60 |
| **عملکرد** | Absorption |
| **وزن(g)** | 400 |
| **رنگ** | مشکی |

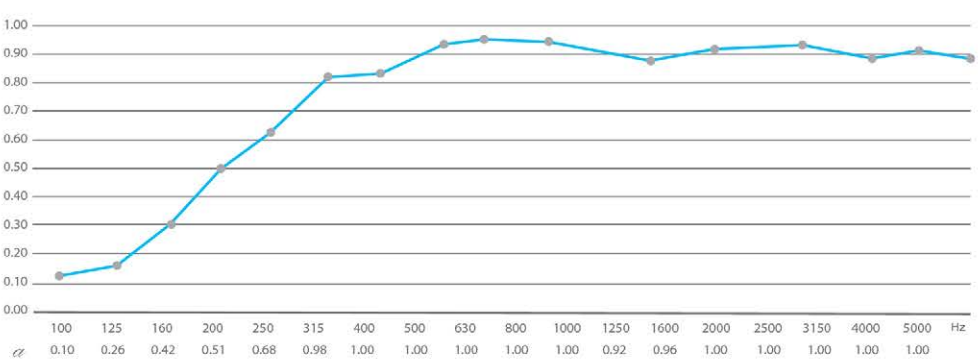


aw 0.9 | Absorption

NRC 0.85 dB | (M)Frequencied

# CINEMA ROUND 40 ALPHA

معمولا برای کنترل بازتاب های صوتی و بازتاب بیش از حد استفاده می شود، به شما کمک می کند تا عملکرد گوش خود را به حداکثر برسانید. Cinema Round به طور عمده در فرکانس های متوسط و بالا عمل می کند. هنگامی که چند سانتی متر از سطح دیوار قرار می گیرد،می تواند در فرکانس های متوسط بسیار کارآمد باشد.

**روش نصب**

مکان نصب بیشتر دیوارها و سقف بوده و عملکرد مناسبی از خود نشان می دهد

**مواد تشکیل دهنده**

جنس پنل از فوم پلی یورتان بوده و ساختار فوم با دانسیته بالا موجب جذب بهتر صدا می شود

**طراحی**

این پنل از دسته پنل های پرطرفدار برای طراحان و عملکرد مناسب در تمامی فرکانس ها می باشد

| | |
|---|---|
| **کد محصول** | 1004009 |
| **ابعاد(Cm)** | 6.5-60-60 |
| **عملکرد** | Absorption |
| **وزن(g)** | 360 |
| **رنگ** | مشکی |

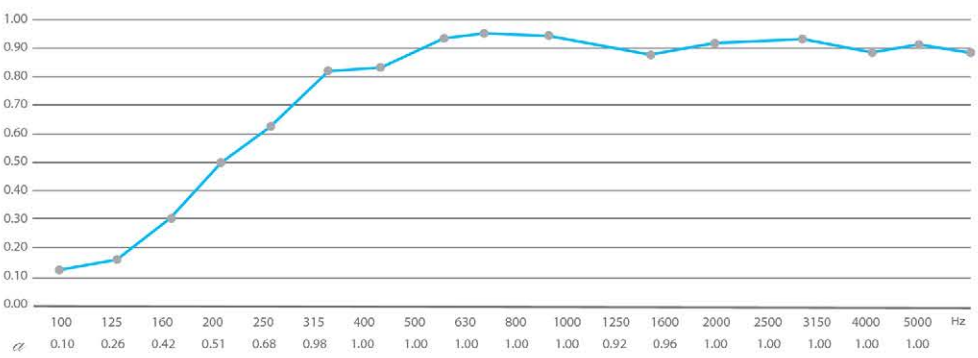


aw 0.9 | Absorption

NRC 0.85 dB | (M)Frequencied

# CINEMA ROUND 30

این دسته از پنل ها ترکیبی از طراحی مدرن با حداکثر کارایی صوتی می باشند، پانل های سینمایی معمولا برای کنترل بازتاب های صوتی و بازتاب بیش از حد در انواع اتاق ها، به شما کمک می کند تا عملکرد صوتی فضای گوش خود را به حداکثر برسانید.این پنل به طور عمده در فرکانس های متوسط و بالا عمل می کند.

**کد محصول** 1004007
**ابعاد(Cm)** 7.5-60-60
**عملکرد** Absorption
**وزن(g)** 400
**رنگ** مشکی

### روش نصب

بهترین مکان برای نصب و استفاده از این پنل سقف و دیوارها می باشد

### مواد تشکیل دهنده

جنس پنل از فوم پلی یورتان بوده و ساختار فوم با دانسیته بالا موجب جذب بهتر صدا می شود

### طراحی

طراحی پنل به صورت نموداری و جهت نصب در تمامی محیط های مورد نیاز
نحوه عملکرد این پنل نسبت به صوت در جذب بسیار موثر می باشد

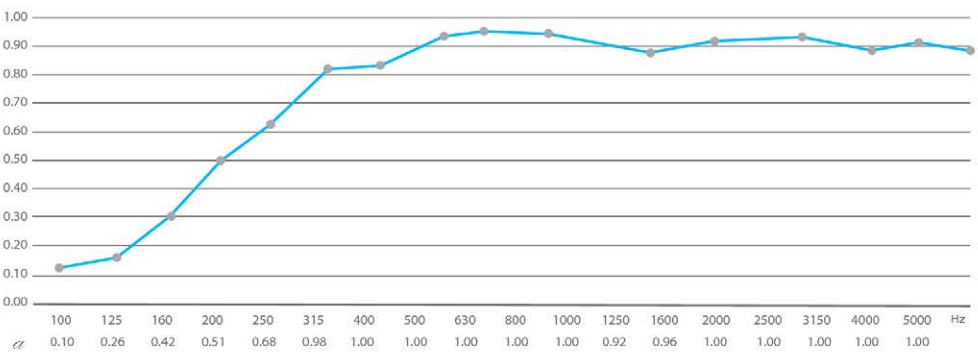


aw 0.9 | Absorption
NRC 0.85 dB | (M)Frequencied

# CINEMA ROUND

پنلی چند کاره از جمله جذب،عدم بازگشت صدا و حذف بیس های اضافی از اسپیکر ها در استودیو های موسیقی، منازل، دفاتر اداری، باشگاه های بدنسازی و... می باشد.برای بازه ی فرکانسی 400 تا 4000 مناسب می باشد و عملکرد خوبی خواهد داشت.

## روش نصب

قابل نصب بر سطوح صاف مثل سقف و دیوارها

## مواد تشکیل دهنده

جنس پنل از فوم پلی یورتان بوده و ساختار فوم با دانسیته بالا موجب جذب بهتر صدا می شود

## طراحی

نحوه عملکرد این پنل نسبت به جذب صوت بسیار موثر می باشد

| | |
|---|---|
| کد محصول | 1004005 |
| ابعاد(Cm) | 5.5-50-50 |
| عملکرد | Absorption |
| وزن(g) | 260 |
| رنگ | مشکی |

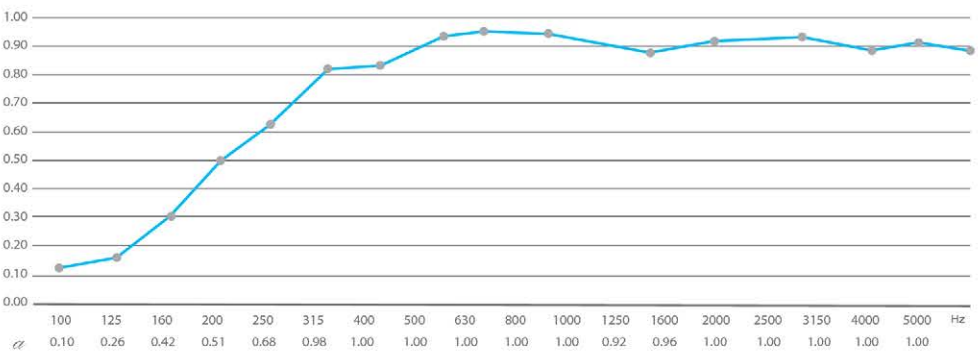


aw 0.9 | Absorption

NRC 0.85 dB | (M)Frequencied

# CINEMA ROUND ALPHA

به طور عمده nv فرکانس های متوسط و بالا عمل می کند. هنگامی که چند سانتیمتر از سطح دیوار قرار می گیرد، پانل می تواند در کنترل فرکانس های متوسط و بهبود آن ها .بسیار کارآمد باشد

جذب کارآمد

آسان برای نصب

**کد محصول** 1004006

**ابعاد(Cm)** 50-50-6.5

**عـمـلـکـرد** Absorption

**وزن(g)** 260

**رنـــگ** مشکی

## روش نصب

مکان مناسب جهت نصب این نوع پنل درسقف ها و دیوارمی باشد

## مـواد تشکیل دهنده

تولید شده از فوم پلی یورتان

## طـراحـی

این پنل از جمله پنل هایی است که هم به صورت جدا و یا ترکیبی در محل نصب مورد استفاده می شود

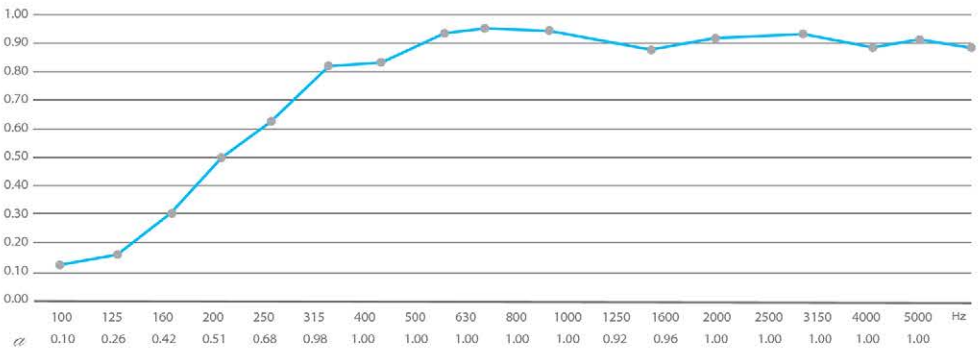

# DST 112

پنلی چند کاره از جمله جذب،عدم بازگشت صدا و حذف بیس های اضافی از اسپیکر ها در استودیو های موسیقی، منازل، سینما ها و... می باشد.
ترکیب این پنل با سایر پنل های دیگر تاثیر مثبتی را دارد و از کارایی این پنل می توان به پخش کننده بودن آن و استفاده در تمامی فضا ها می باشد.

## روش نصب

نصب این پنل اغلب بر روی دیوار ها بوده و گاها در سقف نیز قابل نصب می باشد

## مـواد تشکیل دهنده

فوم پلی یورتان با دانسیته بالا

## طـراحـی

طراحی این پنل با دید جدید و تغییرات در جذب و پخش صوت می باشد

**کد محصول** 1005001

**ابعاد(Cm)** 8-30-60 (units 2)

**عـمـلـکـــرد** Absorption

**وزن(g)** 500

**رنـــگ** مشکی

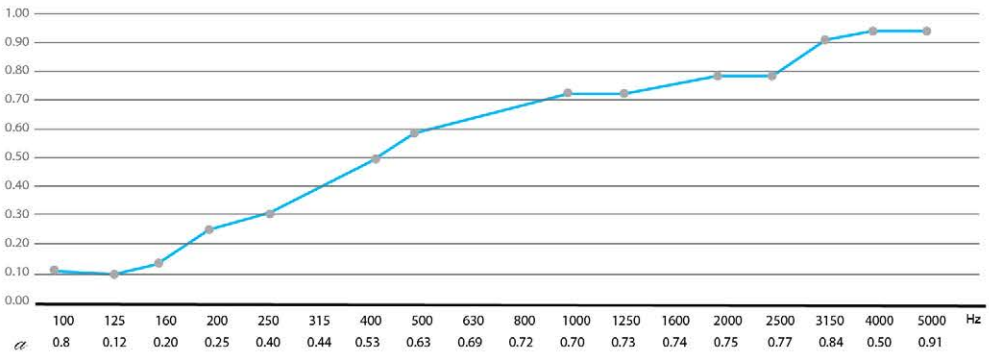

# DST 113

پنلی چند کاره از جمله جذب،عدم بازگشت صدا و حذف بیس های اضافی از اسپیکر ها در استودیو های موسیقی، منازل، سینما ها و... می باشد. قابلیت نصب به صورت پازلی و انجام طراحی های متنوع این پنل را به یکی از محبوب.
ترین محصولات تبدیل کرده است. این محصول فرکانس صوتی بالا و متوسط از 700 تا 3500 هرتز را به خوبی پوشش می دهد.
از تاثییرات جذب این پنل در فرکانس های میانی بوده و بهترین عملکرد را دارد.

**روش نصب**

نصب روی دیوار و یا سقف عملکرد خوبی از خود نشان خواهد داد

**مـواد تشکیل دهنده**

فوم پلی یورتان با دانسیته بالا

**طـراحـی**

طـراحـی ایـن پـنـل از دسـته پنل های DST نیز می باشد

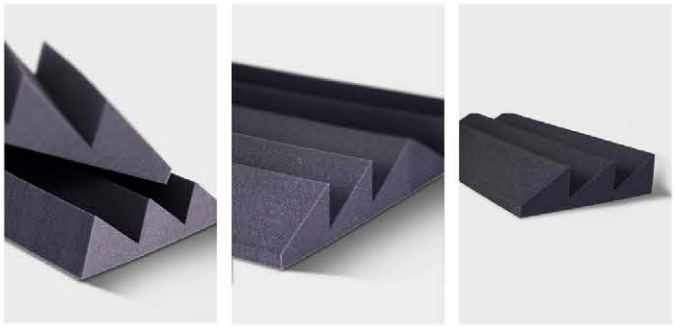

**کد محصول** 1005002

**ابعاد(Cm)** 8-30-60 (units 2)

**عـمـلـکـرد** Absorption

**وزن(g)** 525

**رنـــگ** مشکی

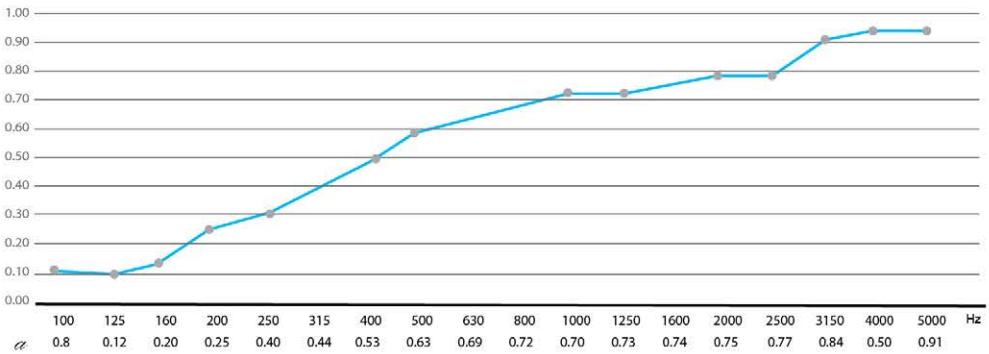


aw 0.6 | Absorption

NRC 0.600 dB | (H) Frequencied

# DST 112 light

این محصول جهت جذب صوت در فرکانس های پایین و متوسط ایده آل می باشد و از نظر برش امکان ایجاد طرح های جدید و خلاقانه را ایجاد کرده است.
از طراحی این پنل باید نام برد که با ترکیب کردن با سایر پنل های دیگر مناسب و کارامد بنظر می آید.

## روش نصب

نصب این پنل اغلب بر روی دیوار ها بوده و گاها در سقف نیز قابل نصب می باشد

## مـواد تشکیل دهنده

فوم پلی یورتان با دانسیته بالا

## طـراحـی

نحوه عملکرد این پنل نسبت به صـوت در جـذب بسـیار موثـر می باشد

**کد محصول** 1005004
**ابعاد(Cm)** 8-60-60
**عـمـلـکـرد** Absorption
**وزن(g)** 550
**رنـــگ** مشکی

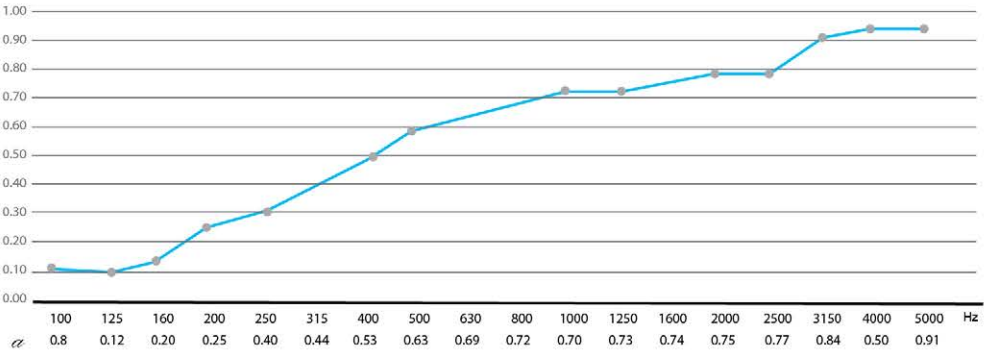

# DST 114

پنلی چند کاره از جمله جذب،عدم بازگشت صدا و حذف بیس های اضافی از اسپیکرها در استودیوهای موسیقی، منازل، سینما ها و... می باشد.تراکم بالا وهم چنین شکست موثر دراین پنل باعث جذب صوت بالا وهم چنین طول عمر زیاد شده است.بازه ی فرکانس صوتی برای این پنل فرکانس 700 هرتز به بالا بوده و مناسب فرکانس های متوسط و بالا می باشد.

این پنل جزء پنل های محبوب به حسای می آید . و عملکرد مناسب آن در فرکانس های میانی و گاها بالا به حسای می آید.

**روش نصب**

مناسب جهت نصب در دیوارها و سقف می باشد

**مـواد تشکیل دهنده**

فوم پلی یورتان با دانسیته بالا

**طـراحـی**

طراحی پنل جز طراحی های خـاص محـبـوب به حـسـاب می آید

**کد محصول** 1005003

**ابعاد(Cm)** 8-30-60 (units 2)

**عـمـلـکـرد** Absorption

**وزن(g)** 540

**رنـگ** مشکی

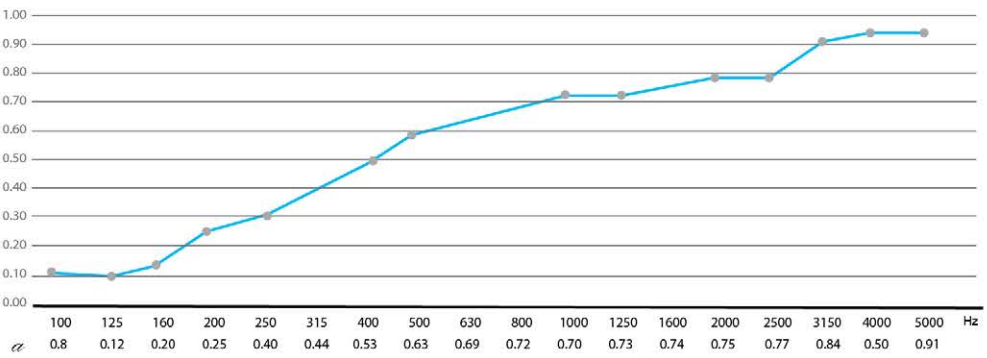

# DST 113 light

پنلی چند کاره از جمله جذب،عدم بازگشت صدا و حذف بیس های اضافی از اسپیکر ها در استودیو های موسیقی، منازل، سینما ها و... می باشد.تعداد برش ها در این پنل بیشتر بوده و این مسیله شما را قادر می سازد که چیدمان متنوع تری را در اختیار داشته باشید.این محصول مخصوص بازه ی متوسط و بالا بوده و بازه ی 500 هرتز به بالا را به خوبی پوشش می دهد.

این پنل به صورت یک یونیت 4 تایی می باشد و در چندین مدل میتوان نصب نمود

**کد محصول** 1005005

**ابعاد(Cm)** 8-60-60

**عـمـلـکـــرد** Absorption

**وزن(g)** 340

**رنـــگ** مشکی

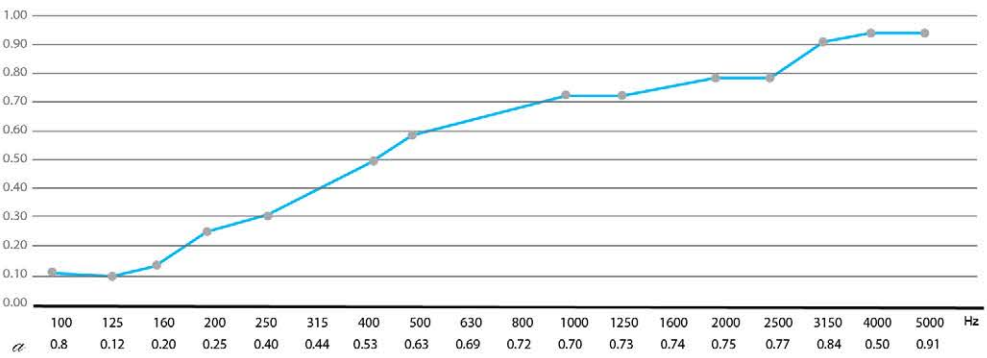

## روش نصب

نصب این پنل اغلب بر روی دیوار ها بوده و گاها در سقف نیز قابل نصب می باشد

## مـواد تشکیل دهنده

فوم پلی یورتان با دانسیته بالا

## طـراحـی

طراحی این بر اساس محیط نصب و فضای مورد نظر بوده و از پر طرف دار در مجموعه نیز می باشد

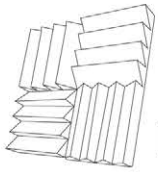

# DST 114 light

پنلی چند کاره از جمله جذب،عدم بازگشت صدا و حذف بیس های اضافی از اسپیکر ها در استودیو های موسیقی، منازل، سینما ها و... می باشد.از این نمونه مخصوص ووفر و پشت میکروفون می توان استفاده کرد.هم چنین با برش های مختلف می توانید ترکیب های جدید و خلاقانه ایجاد کنید.بازه ی فرکانسی تحت پوشش برای این پنل بازه ی 630 هرتز به بالا می باشد.

این پنل شامل یونیت 4 تایی بوده و قابل نصب در تمامی فضا ها می باشد.

## روش نصب

نصب این پنل اغلب بر روی دیوار ها بوده و گاها در سقف نیز قابل نصب می باشد

## مـواد تشکیل دهنده

فوم پلی یورتان با دانسیته بالا

## طـراحـی

طراحی این پنل با سایر پنل ها متفاوت بوده و از جمله پنل هایی می باشد که در تمامی فضا ها می توان استفاده نمود

**کد محصول** 1005006

**ابعاد(Cm)** 8-30-30 (units 4)

**عـمـلـکـــرد** Absorption

**وزن(g)** 550

**رنـــگ** مشکی

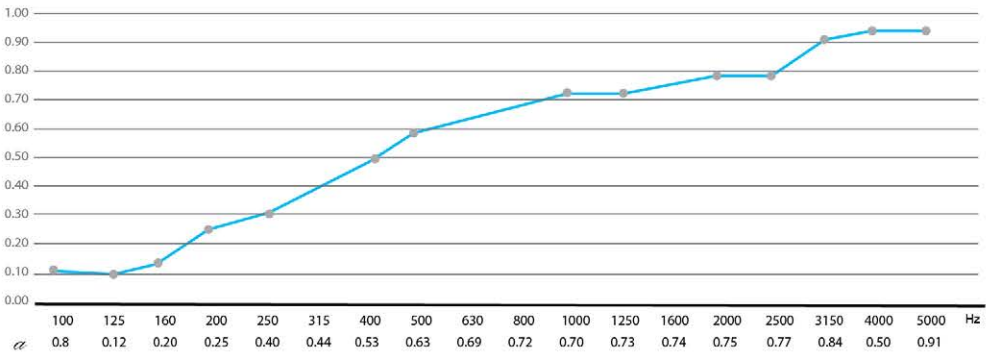

# EGG BOX FOAM - 3cm / 17kg

فوم شانه تخم مرغی 3cm/17kg پنلی است که علاوه برمقرون به صرفه بودن،عامل موثری در جذب صدا می باشد.
جلوگیری از بازگست صدا و همچنین ابعاد پنل به گونه ای است که در حالت نصب به صورت یکپارچه و با سرعت بیشتر انجام می گردد.

**کد محصول** 1006001
**ابعاد(Cm)** 3-100-200
**عملکرد** Absorption
**وزن(g)** 800
**رنگ** مشکی

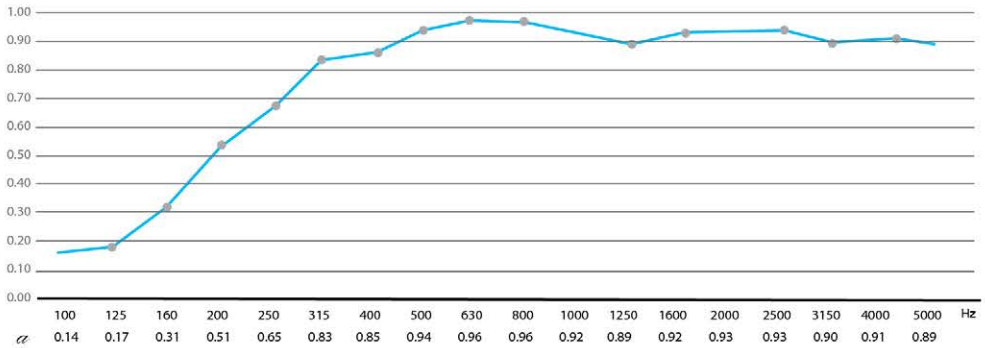


## روش نصب

ایـن پـنل اغـلب بـروی دیـوار نصـب و به عنوان عایق صوتی و جاذب صدا استفاده می شود معمولا در اتاق رکورد و به علت حذف فیدبک و دریافت صدای بـدون نـویز نصـب می شـود

## مـواد تشکیل دهنده

جنـس پـنل از فوم پلی یورتان بـوده

## طـراحـی

نـام پنل همانطور که مشاهده می کنـید از شکل ظاهری آن (فـوم شـانـه تـخـم مـرغـی) گرفـته شده است و به صـورت ورقه ای عرضه می شود
سـاختار یکـپارچه و منظم کنار یکدیگر بـاعـث طـرحی منظـم به ایـن پـنل داده اسـت

aw 0.20
Absorption
NRC 0.400 dB
(M)Frequencied

# EGG BOX FOAM - 5cm / 17kg

فوم شانه تخم مرغی 5 cm/30kg پنلی است که علاوه برمقرون به صرفه بودن،عامل موثری در جذب صدا می باشد.
جلوگیری از بازگست صدا و همچنین ابعاد پنل به گونه ای است که در حالت نصب به صورت یکپارچه و با سرعت بیشتر انجام می گردد.

| | |
|---|---|
| کد محصول | 1006002 |
| ابعاد(Cm) | 5-100-200 |
| عملکرد | Absorption |
| وزن(g) | 1000 |
| رنگ | مشکی |

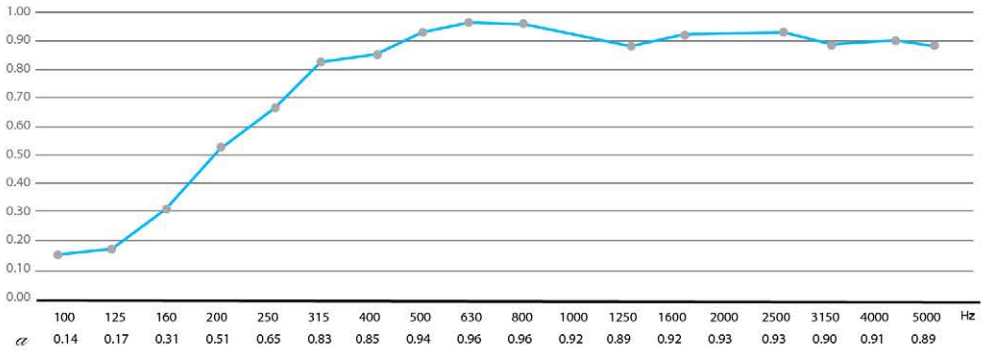


## روش نصب

ایـن پـنل اغـلب بـروی دیـوار نصـب و به عنوان عایق صوتی و جاذب صدا استفاده می شود معمولا در اتاق رکورد و به علت حذف فیدبک و دریافت صدای بـدون نـویز نصـب می شـود

## مـواد تشکیل دهنده

جنـس پنل از فـوم پلی یورتان بوده
دانسـیتـه ایـن پـنـل در حـد متـوسـط قـرار دارد

## طـراحـی

نـام پنل همانطور که مشاهده می کنـید از شکل ظاهری آن (فـوم شـانـه تـخـم مـرغـی) گرفـته شده است و به صـورت ورقه ای عرضه می شود
سـاختار یکـپارچه و منظم کنار یکدیگر بـاعـث طـرحی منظـم به ایـن پـنل داده اسـت

# EGG BOX FOAM - 3cm / 30kg

فوم شانه تخم مرغی 3 cm/30kg پنلی است که علاوه برمقرون به صرفه بودن،عامل موثری در جذب صدا می باشد.
جلوگیری از بازگست صدا و همچنین ابعاد پنل به گونه ای است که در حالت نصب به صورت یکپارچه و با سرعت بیشتر انجام می گردد.

| | |
|---|---|
| کد محصول | 1006003 |
| ابعاد(Cm) | 3-100-200 |
| عملکرد | Absorption |
| وزن(g) | 1200 |
| رنگ | مشکی |

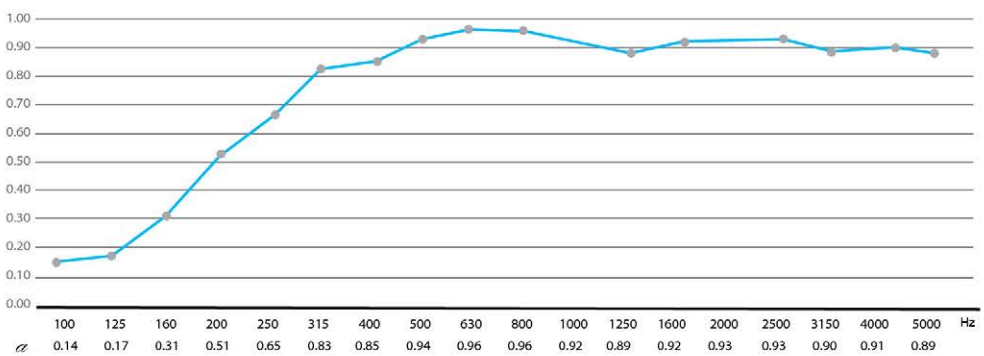


## روش نصب

این پنل اغلب بروی دیوار نصب و به عنوان عایق صوتی و جاذب صدا استفاده می شود معمولا در اتاق رکورد و به علت حذف فیدبک و دریافت صدای بدون نویز نصب می شود

## مواد تشکیل دهنده

جنس پنل از فوم پلی یورتان بوده و ساختار فوم با دانسیته بالا جهت جذب بهتر صدای تولید شده است

## طراحی

نام پنل همانطور که مشاهده می کنید از شکل ظاهری آن (فوم شانه تخم مرغی) گرفته شده است و به صورت ورقه ای عرضه می شود
ساختار یکپارچه و منظم کنار یکدیگر باعث طرحی منظم به این پنل داده است

# EGG BOX FOAM -5cm / 30kg

فوم شانه تخم مرغی 5 cm/30kg پنلی است که علاوه برمقرون به صرفه بودن، عامل موثری در جذب صدا می باشد.
جلوگیری از بازگست صدا و همچنین ابعاد پنل به گونه ای است که در حالت نصب به صورت یکپارچه و با سرعت بیشتر انجام می گردد.

**کد محصول** 1006004
**ابعاد(Cm)** 5-100-200
**عملکرد** Absorption
**وزن(g)** 2000
**رنگ** مشکی

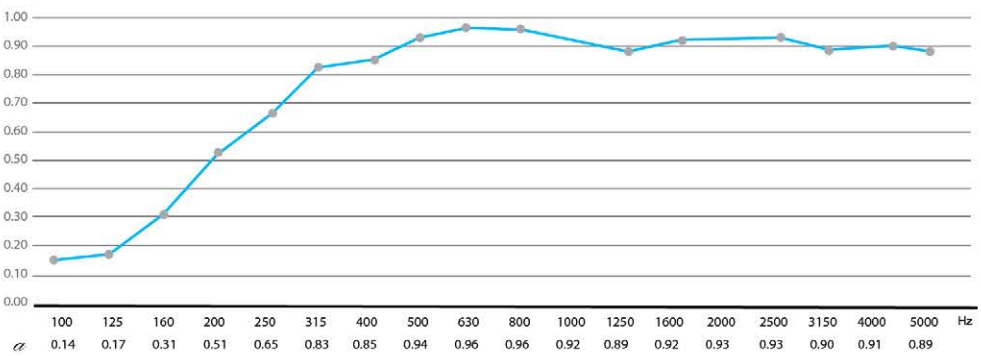


### روش نصب

این پنل اغلب بروی دیوار نصب و به عنوان عایق صوتی و جاذب صدا استفاده می شود معمولا در اتاق رکورد و به علت حذف فیدبک و دریافت صدای بدون نویز نصب می شود

### مواد تشکیل دهنده

جنس پنل از فوم پلی یورتان بوده

### طراحی

نام پنل همانطور که مشاهده می کنید از شکل ظاهری آن (فوم شانه تخم مرغی) گرفته شده است و به صورت ورقه ای عرضه می شود
ساختار یکپارچه و منظم کنار یکدیگر باعث طرحی منظم به این پنل داده است

# FLEXI A60

پنلی چندکاره از جمله جذب،عدم بازگشت صدا و حذف بیس های اضافی از اسپیکرها در استودیوهای موسیقی، منازل، سینماها و....
این محصول فرکانس های بالای 1000 هرتز را جذب کرده و یکی از بهترین نمونه های جاذب صوت می باشد.
امکان مخفی کردن سیم بین پنل.

**روش نصب**

قـابل نصـب بر دیـوار و سـقف

**مـواد سازنده**

فـوم پلی یورتان با دانسیته بالا

**طـراحـی**

سـاختـار زاویـه دار و هـندسی

| | |
|---|---|
| **کد محصول** | 1001001 |
| **ابعاد(Cm)** | 5-60-60 |
| **عـمـلـکـرد** | Absorption |
| **وزن(g)** | 400 |
| **رنـــگ** | مشکی |

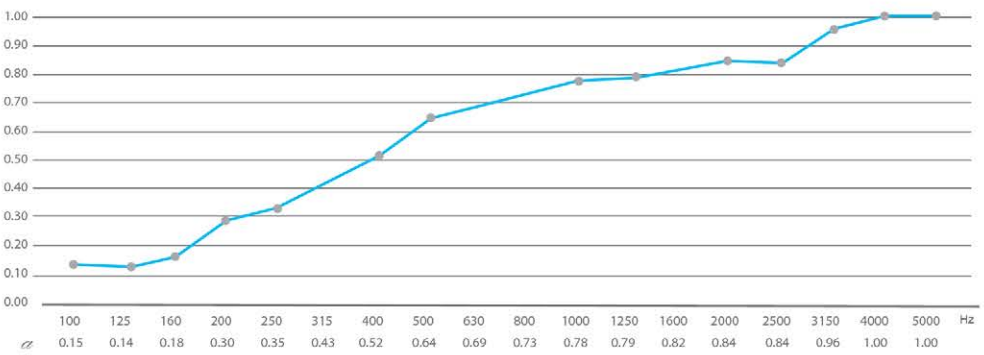

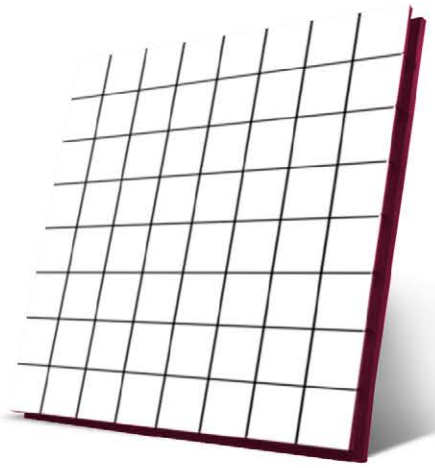

# FLEXI Pol A60

پنلی چند کاره از جمله جذب،عدم بازگشت صدا و حذف بـیـس های اضـافـی از اسپیکر ها در استودیوهای موسیقی، منازل، سینماها، باشگاه های ورزشی، دفاتر اداری و ... می باشد. لایه ی سطحی این پنل را ممکن می سازد که در طراحی ها با دیگر پنل ها سازگار باشد. بازه ی جذب صوت برای این پنل فرکانس های 650 تا 3000 هرتز می باشد.

این پنل با به همراه داشتن روکش سفید قابل نصب در تمامی مکان ها می باشد.

**روش نصب**

قابل نصب بر روی دیوار و سقف می باشد

**مـواد سازنده**

تولید شده از فوم پلی یورتان با دانسیته بالا

**طـراحـی**

طـراحـی اولـیـه جـز دسـتـه پـنـل های flexiمـی باشـد بـه همراه روکشMDFرنگ شده

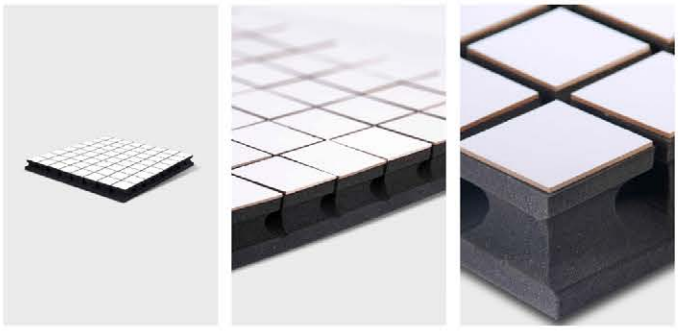

| | |
|---|---|
| **کد محصول** | 1001002 |
| **ابعاد(Cm)** | 5.3-60-60 |
| **عـمـلـکـرد** | Absorption |
| **وزن(g)** | 850 |
| **رنـــگ** | سفید |

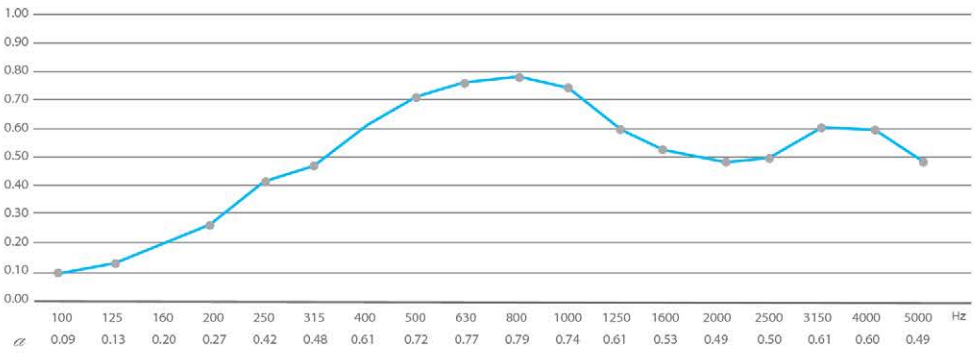


aw 0.6 | Absorption

NRC 0.600 dB | (M)Frequencied

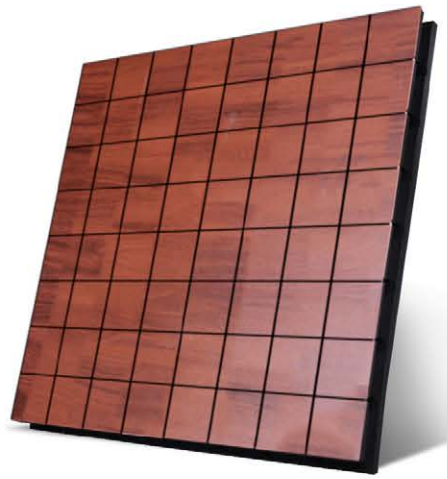

# FLEXI Wood A60

با طراحی و ساخت این پنل انقلابی جدید در اکوستیک ایجاد شد.ترکیب پازلی و بسیار جذاب این پنل در کنار قیمت مناسب، این محصول را منحصر به فرد کرده است.فضاهای خالی بین برش ها به شما امکان مخفی کردن هر گونه کابل و سیم را می دهد.بازه ی فرکانسی تحت پوشش برای این نوع پنل بازه ی 500 تا 2000 هرتز می باشد.
روکش این پنل از چوب بوده و ترکیب آن با رنگ مشکی فوم به زیبای آن در محیط کمک می کند.

**کد محصول** 1001003
**ابعاد(Cm)** 5.5-60-60
**عـمـلـکـرد** Absorption
**وزن(g)** 850
**رنـــگ** قهوه ای

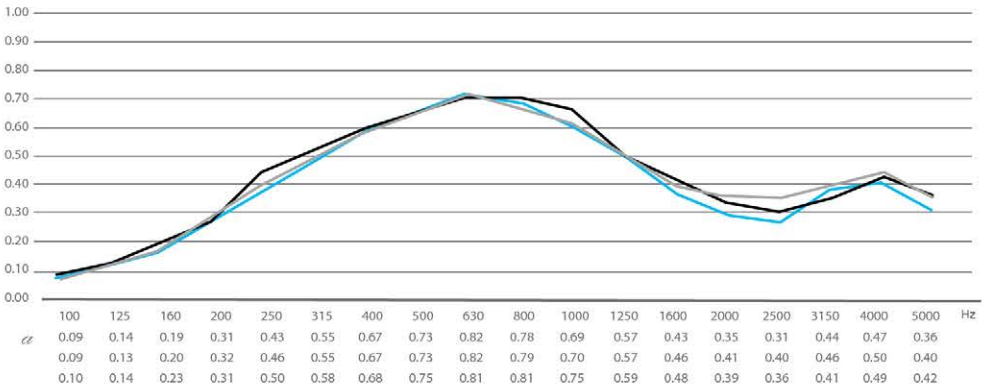


### روش نصب

مکان مناسب جهت نصب این پنل سـقف و دیوارها می باشد

### مـواد سازنده

جنـس پنل از فـوم پلی یورتان بوده و سـاختار فوم با دانسیته بالا مـوجب جـذب بهتـر صدا می شود

### طـراحـی

طراحی پنل جز دسته پنل های flexi بـوده و فقـط روکش این پـنـل از جـنـس چـــوب نـیـز می باشـد

aw 0.5 | Absorption
NRC 0.600 dB | (M) Frequencied

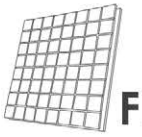

# FLEXI A70

این پنل دارای جذب بسیار زیاد بوده و برای فرکانس های متوسط و بالا استفاده می شود.پنلی چند کاره از جمله جذب،عدم بازگشت صدا و حذف بیس های اضافی از اسپیکرها در استودیوهای موسیقی، منازل، سینماها و... می باشد.جهت فرکانس های 550 تا 4000 هرتز مورد استفاده قرار می گیرد.
نحوه عملکرد این پنل نسبت به صوت در جذب بسیار موثر می باشد.

**کد محصول** 1001006
**ابعاد(Cm)** 5-60-60
**عملکرد** Absorption
**وزن(g)** 370
**رنگ** مشکی

## روش نصب

ظاهر زیبای این محصول طراحان را قادر می سازد که از آن در سقف و دیوارها استفاده کنند

## مواد سازنده

جنس پنل از فوم پلی یورتان بوده و ساختار فوم با دانسیته بالا موجب جذب بهتر صدا می شود

## طراحی

طراحی پنل همانند سایر پنل های FLEXI می باشد

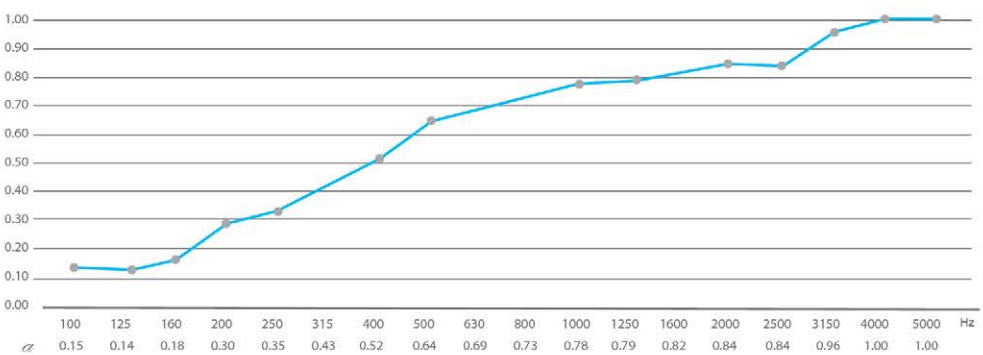

# FLEXI A75

به دلیل برش های ظریف و ظاهر جذاب استفاده از این پنل در بسیاری از مکان ها توصیه می شود.پنلی چند کاره از جمله جذب،عدم بازگشت صدا و حذف بیس های اضافی از اسپیکرها در استودیوهای موسیقی، منازل، سینماها و... می باشد.این محصول بازه ی فرکانسی 1000 هرتز به بالا را به خوبی جذب می کند.

**روش نصب**

مکـان نصـب بیشـتر در سقف و دیـوارهـا می باشـد

**مـواد سازنده**

تـولید شـده از فوم پلی یورتان با دانسـیته بالا

**طـراحـی**

طـراحی این پنل از نمونه های جدید در دسته FLEXIمی باشد

**کد محصول** 1001004
**ابعاد(Cm)** 5-60-60
**عـمـلـکـرد** Absorption
**وزن(g)** 440
**رنـــگ** مشکی

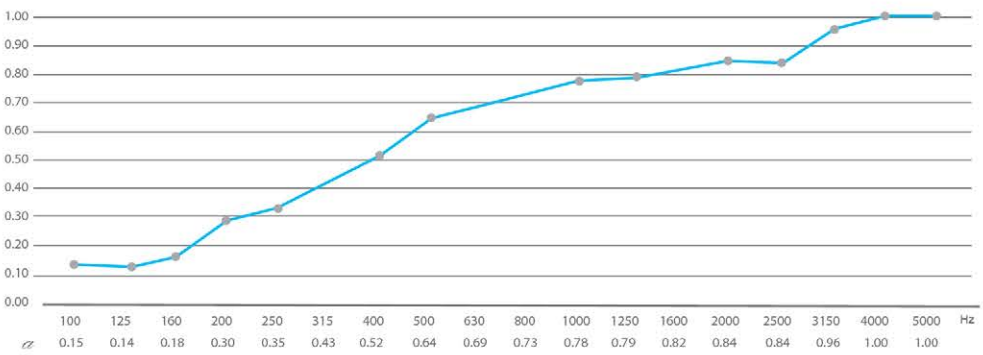

# FLEXI A50

پنل Flexi A50 یکی از بهترین پـنل های موجود جـهت جلوگـیری ازبازگـشت صدا تا 80 درصد در فرکانس های بالا و متوسط می باشد که در نتیجه صدایی شفاف خواهیم داشت. این محصول مناسب جهت فرکانس های 800 هرتز به بالا می باشد.
این پنل جز دسته جذب بوده و طراحی این پنل جزء محبوب ترین پنل های مجموعه می باشد.

**کد محصول** 1001009
**ابعاد(Cm)** 7-50-50
**عـمـلـکـرد** Absorption
**وزن(g)** 320
**رنـگ** مشکی

## روش نصب

مکـان های نـصـب ایـن پـنل اغـلـب دیـوارها و در صـورت تشـخیص کارشـناسـی محیط سـقـف نیز می باشـد

## مـواد سازنده

پلـی یـورتـان پلـیمـر تشـکیل دهـنده پـنل با دانسـیتـه بـالا جهت جذب بهتر صدا می باشد

## طـراحـی

طـراحـی پـنـل بـه گـونـه ای می بـاشـد کـه نـه تـنـها در استودیوهای موسـیقی بلکه در تمامـی فضـاهایـی که مشـکل جـذب و بازگـشت صـدا وجود دارد اسـتفـاده می شـود

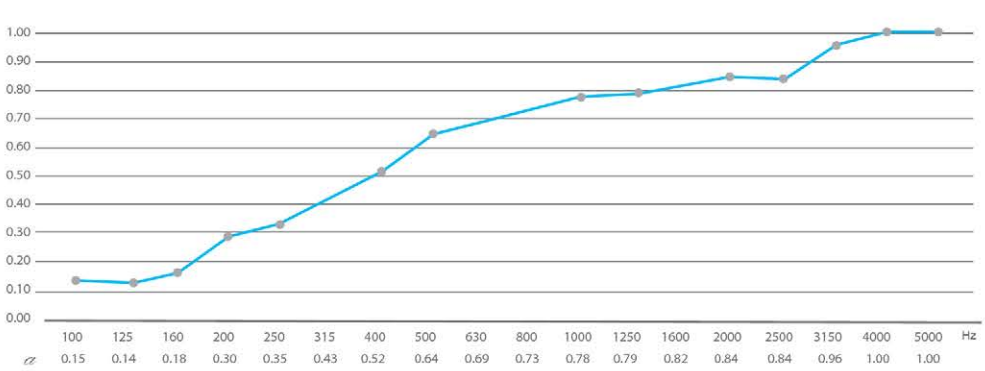

# FLEXI Pol A50

پنلFLEXI POL A50یکی از بهترین پنل های موجـود جهت جلوگیری ازبازگـشت صدا تا 70 درصد در فرکانس های بالا و متوسط می باشد کـــه درنتیجه صـدایـی شفاف خواهیم داشت.قدرت جذب این پنل بسایر بالا بوده و محدوده ی فرکانسی 800 هرتز به بالا را جذب می کند.

| | |
|---|---|
| کد محصول | 1001010 |
| ابعاد(Cm) | 7.3-50-50 |
| عـمـلـکـــرد | Absorption |
| وزن(g) | 716 |
| رنـــگ | سفید |

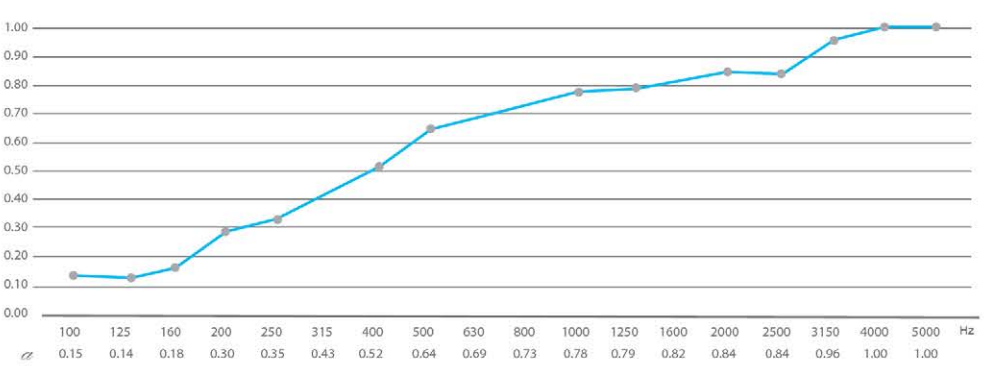


## روش نصب

مکـان های نـصـب ایـن پـنل اغـلـب دیـوارها و در صـــورت تشـخیص کارشـناسـی محیط سـقـف نیز می باشـد

## مـواد سازنده

مواد تشـکیل دهـنده این پـنل فـوم پلـی یـورتـان می باشـد کـه کـمـک مـوثـری در جـذب صـدا می کنـد

## طـراحـی

طـراحـی پـنـل بـه گـونـــه ای می بـاشـد کـه نـه تـــنـــها در استودیوهای موسـیقی بلکه در تمامـی فضـاهایـی که مشـکل جـذب و بازگـشت صـدا وجود دارد اسـتفـاده می شـود

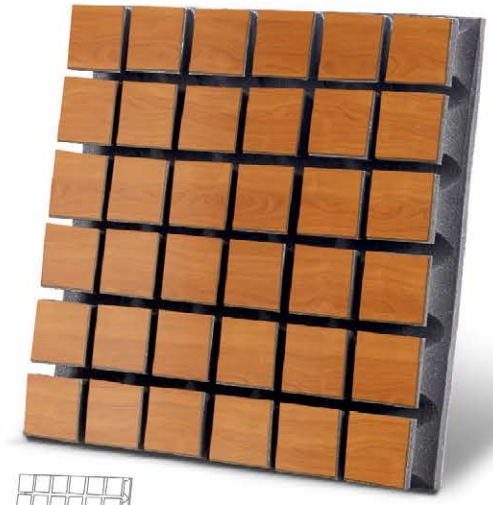

# FLEXI Wood A50

پنلی مقرون به صرفه با بازده مناسب در جهت جذب و جلوگیری ازبازگشت صدا می باشد. عاملی موثری در شفافیت صدا است. روکش MDFپنل باعث می شود بازگشت صدا بیشتر گردد و در محیط های بزرگ جهت بازگشت مناسب صدا تاثیر گذار باشد.این .پنل در فرکانس های 650 هرتز به بالا عملکرد مناسبی خواهد داشت.

**کد محصول** 1001011
**ابعاد(Cm)** 7.3-50-50
**عملکرد** Absorption
**وزن(g)** 716
**رنگ** قهوه ای

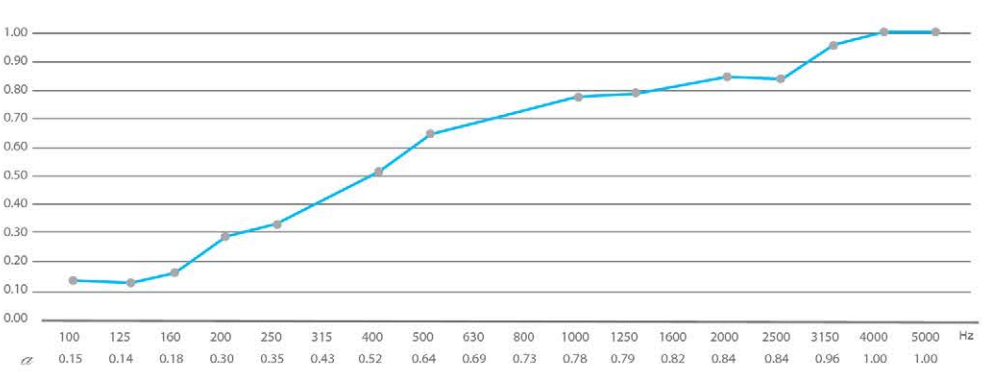


## روش نصب

مکان نصب این پنل اغلب برروی دیوار بوده و در صورت تشخیص کارشناس برروی سقف نیز اجرا می شود

## مواد سازنده

پنلی متشکل از پلی یورتان با دانسیته بالا جهت جذب بهتر و بیشتر صدا می باشد. سطح خارجی و بالایی پنل از روکش MDF پوشیده شده است

## طراحی

ترکیب آن با دیگر پنل های جذب سازگار است و نتیجه مطلوبی دارد

# FLEXI A20

شفافیت و جلوگیری از بازگشت صدا در فرکانس های متوسط و بالا از ویژگی های این پنل می باشد.این پنل در محدوده ی فرکانسی 450 تا 1500 هرتز عملکرد بسیار خوبی از خود نشان خواهد داد.

**کد محصول** 1001007
**ابعاد(Cm)** 7-50-50
**عملکرد** Absorption
**وزن(g)** 350
**رنگ** مشکی

## روش نصب

مکان مناسب برای این پنل بروی دیوار بوده و ترکیب با پنل های دیگر بسیار کارآمد می باشد

## مواد سازنده

جنس فوم از پلیمر پلی یورتان بوده و دانسیته بالا کمک به جذب بیشتر صدا می کند

## طراحی

طراحی پنل به گونه ای می باشد که نه تنها در استودیوهای موسیقی بلکه در تمامی فضاهایی که مشکل جذب و بازگشت صدا وجود دارد استفاده می شود

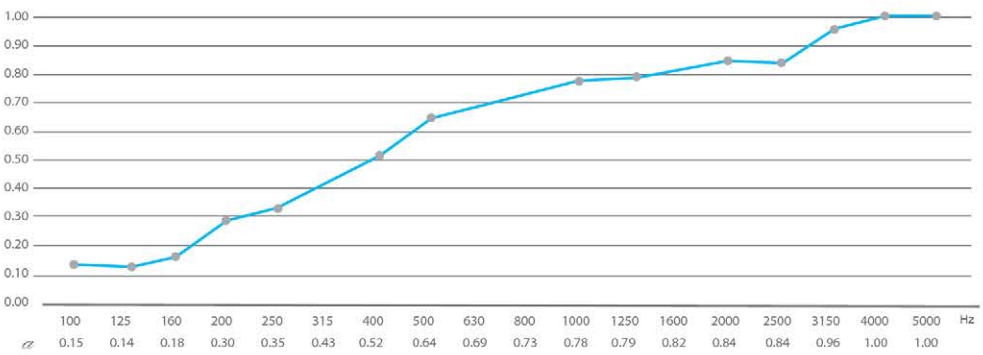

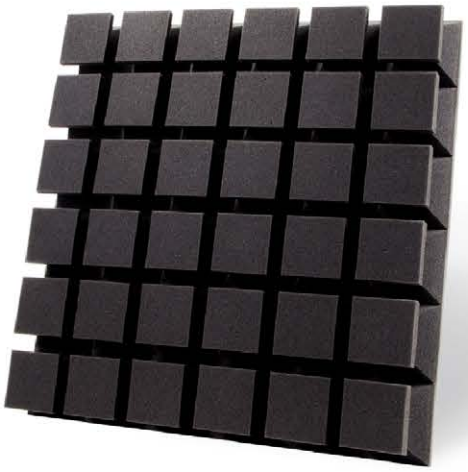

# FLEXI A50 Plus

از دسته پنل های ABSORPTION از بهترین پنل هایی است که تا 80 درصد از بازگشت صدا جلوگیری می کند مناسب فرکانس های 800 هرتز به بالا.

**روش نصب**

قابل نصب بر دیوار و سقف

**مواد سازنده**

فوم پلی یورتان با دانسیته بالا

**طراحی**

ظاهر هندسی و زاویه دار

| | |
|---|---|
| کد محصول | 1001012 |
| ابعاد(Cm) | 7-50-50 |
| عملکرد | Absorption |
| وزن(g) | 320 |
| رنگ | مشکی |

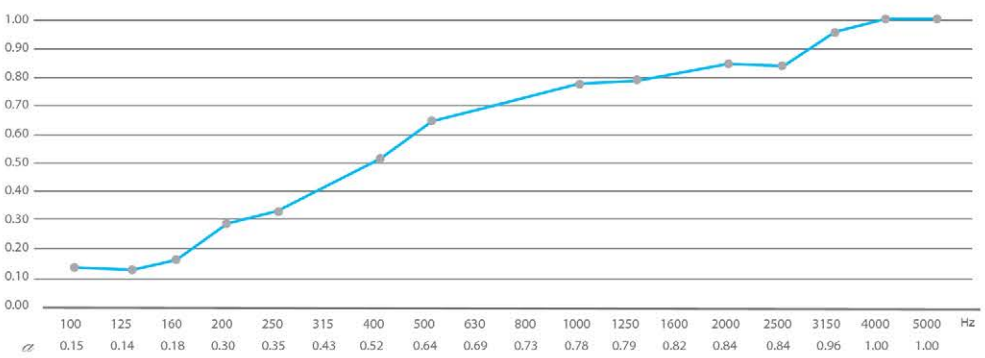

# FLEXI Kick Drum

استفاده اختصاصی این پنل عایق صوتی در ساز درامز بوده که از ویژگی های آن باید حذف فرکانس های اضافی و جذب موثر صدا نام برد.
استفاده از این پنل به شفافیت و وضوح صدای خروجی درامز در رکورد ها کمک کرده و محیط را اکوستیک می کند.
طراحی شکل ظاهری این پنل بر طبق روش های مستند و علمی بوده است. نصب این پنل نیاز به هیچ گونه مواد چسبنده ای ندارد.

**روش نصب**

قابل نصب در درامز

**مواد سازنده**

فوم پلی یورتان با دانسیته بالا

**طراحی**

طراحی این پنل از دسته محصولات flexi بوده و تنها تغییرات کوچکی در شکل ظاهری آن وجود دارد

**کد محصول** 1001008
**ابعاد(Cm)** 7-50-50
**عملکرد** Absorption
**وزن(g)** 300
**رنگ** مشکی

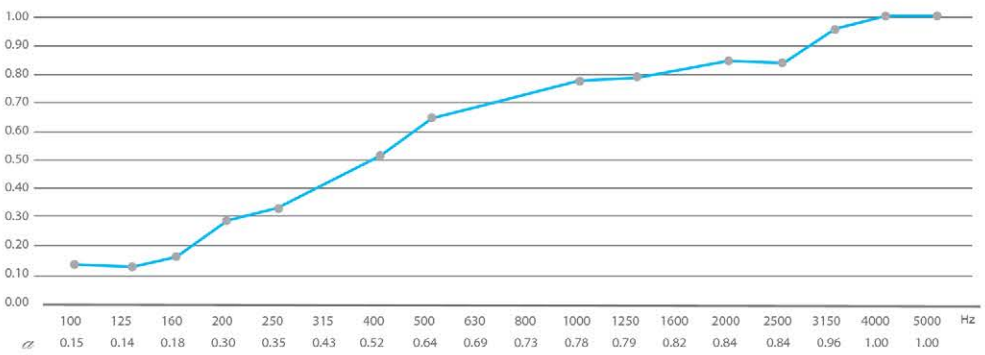


aw 0.6 | Absorption
NRC 0.600 dB | (H) Frequencied

# MD 55

پنلی چندگانه مناسب جـذب و شکست  می باشد. از ویژگی مهم آن شـکست فرکانس های بالا و متوسط صوت می باشد.بازه ی فرکانسی قابل جذب برای این پنل 600 هرتز به بالا می باشد.

## روش نصب

این پـنل هـم بر روی سـقف و هم برروی دیوار قـابل اسـتفاده می باشـد و می توان با ترکیب پـازلـی و یا به صورت جداگانه نصـب کـرد

## مـواد تشکیل دهنده

تولید شـده از فـوم پلی یورتان با دانسـیته بالا

## طـراحـی

نـحـوه تـولـید و طـراحـی بـه صـورتـی می باشـد که بهترین حالت جهت شـکست صـدا و جـذب و حتی انتشـار آن باشد

| | |
|---|---|
| کد محصول | 1002003 |
| ابعاد(Cm) | 4.5-50-50 |
| عـمـلـکـرد | Absorption |
| وزن(g) | 190 |
| رنـــگ | مشکی |

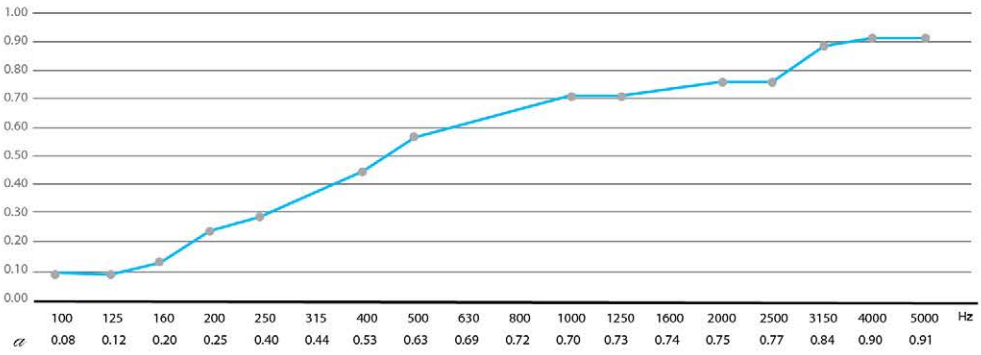

## MD 55 PLUS

در گـروه پنل هایـی است که دارای ضریـب شکـست بالایی نسـبت بـه فرکانس های متوسط و بالا دارد. مناسب جهت جذب و جلوگیری از بازگشت صدا درمحیط از فرکانس 500تا 1300 هرتز است.از این نمونه پنل در دو ظاهر متفاوت و دو سایز عرضه می شود.

### روش نصب

این پـنل هـم بر روی سـقف و هم برروی دیوار قـابل اسـتفاده می باشـد و می توان با ترکیب پـازلـی و یا به صورت جداگانه نصـب کـرد

### مـواد تشکیل دهنده

سـاخـتـار فـوم، با دانـسـیتـه بالا جـهت جـذب بهتـر صدای تولـید شـده اسـت

### طـراحـی

نـوع بـرش و چـیدمان پنل به گـونـه ای اسـت کـه بهتـریـن عـملکـرد را نـسـبت به جـذب صـدا و بـازگـشـت آن دارا می باشـد

| | |
|---|---|
| کد محصول | 1002008 |
| ابعاد(Cm) | 60- 60- 7.5 |
| عـملـکـرد | Absorption |
| وزن(g) | 570 |
| رنـگ | مشکی |

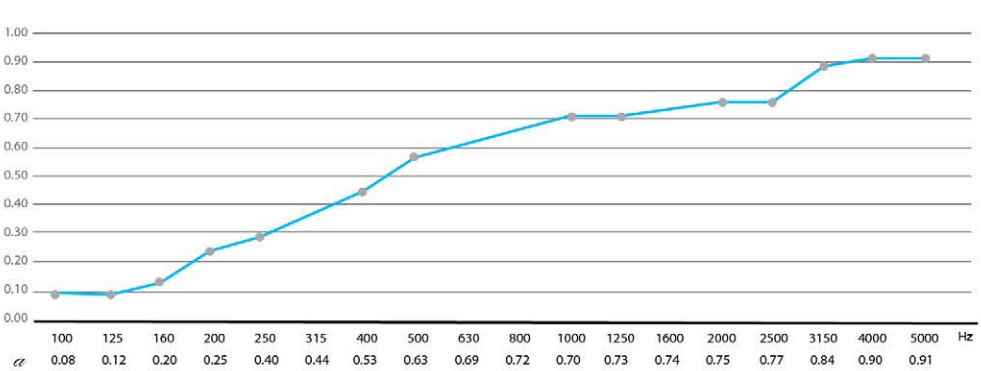

# MD LIGHT ALPHA

در گروه پنل هایی است که دارای ضریب شکست بالایی نسبت به تمامی فرکانس ها می باشد . مناسب جهت جذب و جلوگیری از بازگشت صدا درمحیط برای بازه ی فرکانسی 800 تا 2000 هرتز است.

**کد محصول** 1002002
**ابعاد(Cm)** 6-50-50
**عملکرد** Absorption
**وزن(g)** 260
**رنگ** مشکی

### روش نصب

این پنل هم بر روی سقف و هم برروی دیوار قابل استفاده می باشد و می توان با ترکیب پازلی و یا به صورت جداگانه نصب کرد

### مواد تشکیل دهنده

ساختار فوم، با دانسیته بالا جهت جذب بهتر صدای تولید شده است

### طراحی

نوع طراحی و چیدمان پنل به گونه ای است که بهترین عملکرد را نسبت به جذب صدا و بازگشت آن دارا می باشد

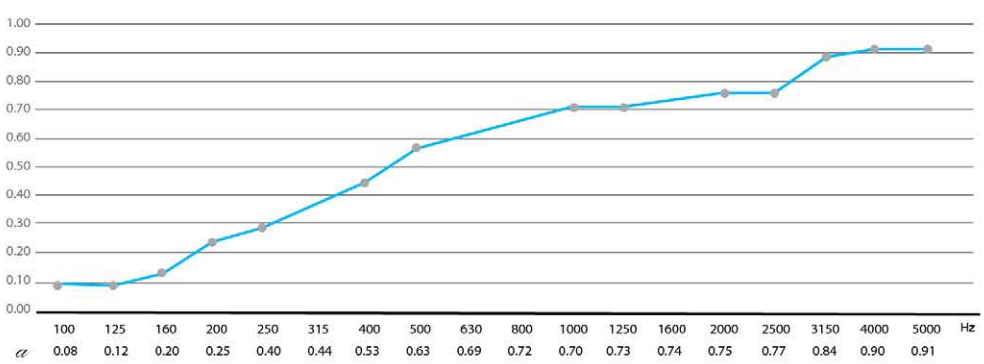

# MD 65

این پنل از جذب کننده های بسیار قوی برای صوت می باشد که تا درصد زیادی باعث شکست امواج صوتی نیز می شود.بازه فرکانس های قابل جذب، 450 تا 1350 را پوشش می دهد.

**کد محصول** 1002004
**ابعاد(Cm)** 7-60-60
**عملکرد** Absorption
**وزن(g)** 450
**رنگ** مشکی

## روش نصب

این پنل هم بر روی سقف و هم برروی دیوار قابل استفاده می باشد و می توان با ترکیب پازلی و یا به صورت جداگانه نصب کرد

## مواد تشکیل دهنده

ساختار فوم، با دانسیته بالا جهت جذب بهتر صدای تولید شده است

## طراحی

نوع طراحی و چیدمان پنل به گونه ای است که بهترین عملکرد را نسبت به جذب صدا و بازگشت آن دارا می باشد

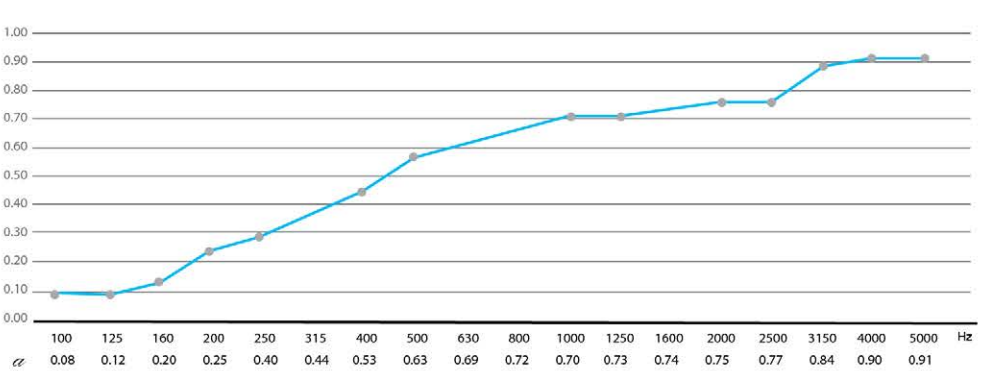

# MD 60 ALPHA

در گروه پنل هایی است که دارای ضریب شکست بالایی نسبت به فرکانس های متوسط و بالا می باشد. مناسب جهت جذب و جلوگیری از بازگشت صدا درمحیط از فرکانس 400 تا 1200 هرتز است.از این نمونه پنل در دو ظاهر متفاوت و دو سایز عرضه می شود.

**کد محصول** 1002006

**ابعاد(Cm)** 7-30-60

**عملکرد** Absorption

**وزن(g)** 650

**رنگ** مشکی

### روش نصب

این پنل هم بر روی سقف و هم برروی دیوار قابل استفاده می باشد و می توان با ترکیب پازلی و یا به صورت جداگانه نصب کرد

### مواد تشکیل دهنده

ساختار فوم، با دانسیته بالا جهت جذب بهتر صدای تولید شده است

### طراحی

طراحی به صورت 2 پنل جداگانه بوده و در نصب می توان به صورت پازلی نصب کرد

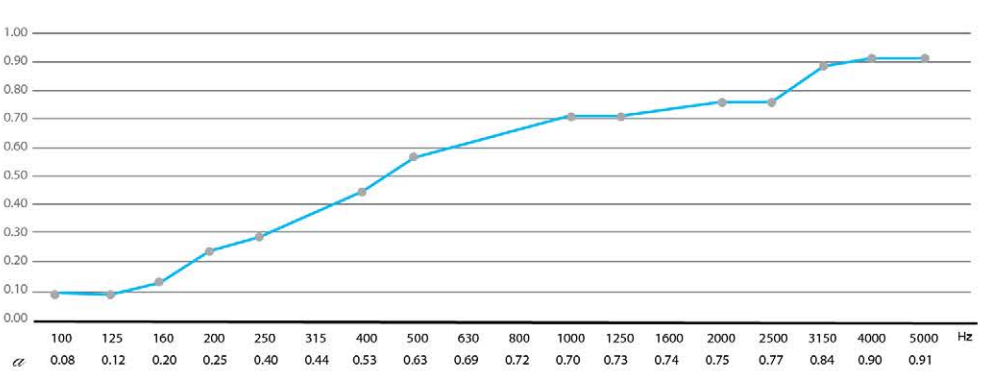

# MD LIGHT PLUS

در گروه پنل هایی است که دارای ضریب شکست بالایی نسبت به  فرکانس ها می باشد. مناسب جهت جذب و جلوگیری از بازگشت صدا درمحیط برای بازه ی فرکانسی 800 تا 2500 هرتز است.

این پکیج 4 تایی را می توان هم به عنوان جذب کننده و هم به عنوان پخش کننده استفاده کرد.

| | |
|---|---|
| **کد محصول** | 1002001 |
| **ابعاد(Cm)** | 5.5-50-50 |
| **عملکرد** | Absorption |
| **وزن(g)** | 300 |
| **رنگ** | مشکی |

## روش نصب

این پنل هم بر روی سقف و هم برروی دیوار قابل استفاده می باشد و می توان با ترکیب پازلی و یا به صورت جداگانه نصب کرد

## مواد تشکیل دهنده

ساختار فوم، با دانسیته بالا جهت جذب بهتر صدای تولید شده است

## طراحی

طراحی این پنل ساده و متناسب با هر محیطی می باشد

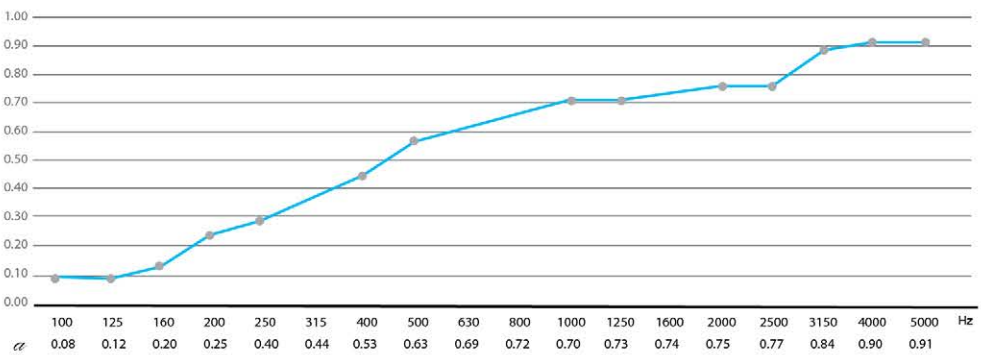

# MD 35 LARGE PLUS

این نمونه جدید در گروه پنل هایی است که دارای ضریب شکست بالایی نسبت به فرکانس های متوسط و بالا است.با افزایش ارتفاع دیواره های این پنل با ضریب جذب و ضریب شکست بالای صوت موجب می شود که بتوانید صوت را به خوبی کنترل کنید.بازه ی فرکانسی قابل کنترل توسط این محصول 450 تا 1250 هرتز می باشد.
استفاده این پنل نه تنها در استودیو ها بلکه در تمام فضاهایی که احتیاج به کنترل صوت دارد لازم می باشد.
این محصول جدید در هشت ظاهر متفاوت با عملکرد یکسان فراهم شده است.

**کد محصول** 1002018
**ابعاد(Cm)** 14-30-30
**عملکرد** Absorption
**وزن(g)** 900
**رنگ** مشکی

### روش نصب

نصب این پنل بر روی دیوار و به صورت پازلی و یا خطی نیز می باشد

### مواد تشکیل دهنده

ساختار فوم، با دانسیته بالا جهت جذب بهتر صدای تولید شده است

### طراحی

طراحی به صورت 2 پنل جداگانه بوده و در نصب می توان به صورت پازلی نصب کرد

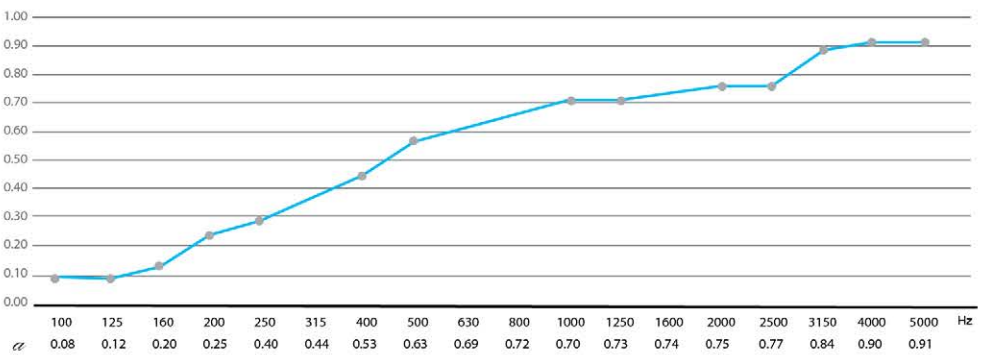

# MD 35 LARGE

این نمونه جدید در گروه پنل هایی است که دارای ضریب شکست بالایی نسبت به فرکانس های متوسط و بالا است.با افزایش ارتفاع دیواره های این پنل با ضریب جذب و ضریب شکست بالای صوت موجب می شود که بتوانید صوت را به خوبی کنترل کنید.بازه ی فرکانسی قابل کنترل توسط این محصول 450 تا 1250 هرتز می باشد.
استفاده این پنل نه تنها در استودیو ها بلکه در تمام فضاهایی که احتیاج به کنترل صوت دارد لازم می باشد.
این محصول جدید در هشت ظاهر متفاوت با عملکرد یکسان فراهم شده است.

**کد محصول** 1002017
**ابعاد(Cm)** 14-30-30
**عملکرد** Absorption
**وزن(g)** 900
**رنگ** مشکی

## روش نصب

نصب این پنل بر روی دیوار و به صورت پازلی و یا خطی نیز می باشد

## مواد تشکیل دهنده

ساختار فوم، با دانسیته بالا جهت جذب بهتر صدای تولید شده است

## طراحی

طراحی به صورت 2 پنل جداگانه بوده و در نصب می توان به صورت پازلی نصب کرد

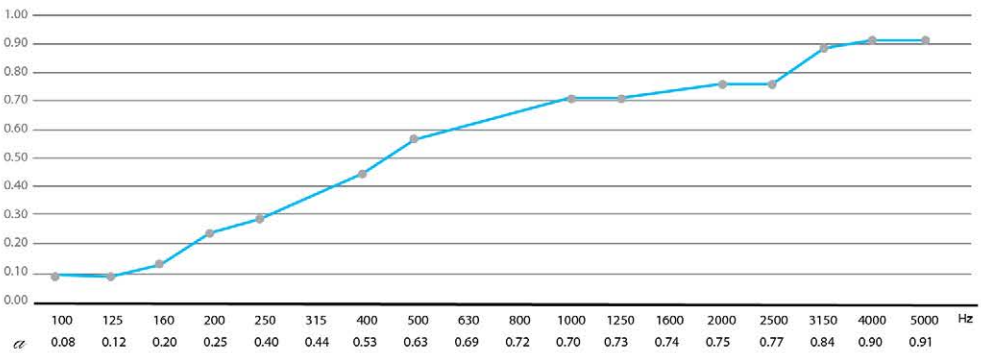

# MD 30 PLUS

این نمونه جدید در گروه پنل هایی است که دارای ضریب شکست بالایی نسبت به فرکانس های متوسط و بالا است.با افزایش ارتفاع دیواره های این پنل با ضریب جذب و ضریب شکست بالای صوت موجب می شود که بتوانید صوت را به خوبی کنترل کنید.بازه ی فرکانسی قابل کنترل توسط این محصول 450 تا 1250 هرتز می باشد.
استفاده این پنل نه تنها در استودیو ها بلکه در تمام فضاهایی که احتیاج به کنترل صوت دارد لازم می باشد.
این محصول جدید در هشت ظاهر متفاوت با عملکرد یکسان فراهم شده است.

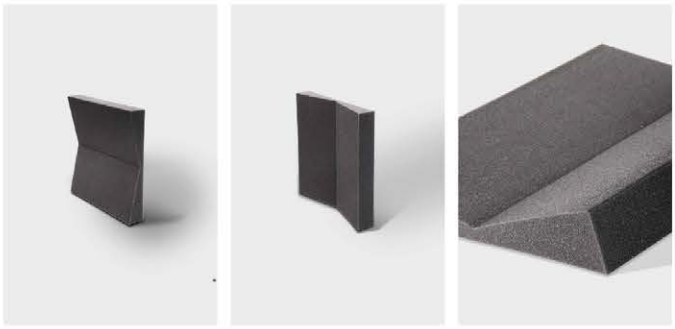

**کد محصول** 1002014
**ابعاد(Cm)** 5.2-30-30
**عملکرد** Absorption
**وزن(g)** 350
**رنگ** مشکی

### روش نصب

نصب این پنل بر روی دیوار و به صورت پازلی و یا خطی نیز می باشد

### مواد تشکیل دهنده

ساختار فوم، با دانسیته بالا جهت جذب بهتر صدای تولید شده است

### طراحی

طراحی به صورت 2 پنل جداگانه بوده و در نصب می توان به صورت پازلی نصب کرد

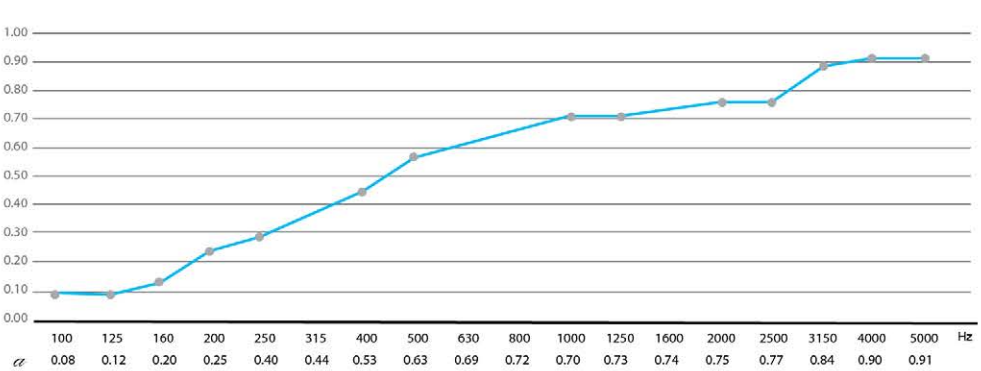

# MD 30 LARGE PLUS

این نمونه جدید در گروه پنل هایی است که دارای ضریب شکست بالایی نسبت به فرکانس های متوسط و بالا است.با افزایش ارتفاع دیواره های این پنل با ضریب جذب و ضریب شکست بالای صوت موجب می شود که بتوانید صوت را به خوبی کنترل کنید.بازه ی فرکانسی قابل کنترل توسط این محصول 450 تا 1250 هرتز می باشد.
استفاده این پنل نه تنها در استودیو ها بلکه در تمام فضاهایی که احتیاج به کنترل صوت دارد لازم می باشد.
این محصول جدید در هشت ظاهر متفاوت با عملکرد یکسان فراهم شده است.

**کد محصول** 1002016
**ابعاد(Cm)** 14-30-30
**عملکرد** Absorption
**وزن(g)** 880
**رنگ** مشکی

### روش نصب

نصب این پنل بر روی دیوار و به صورت پازلی و یا خطی نیز می باشد

### مواد تشکیل دهنده

ساختار فوم، با دانسیته بالا جهت جذب بهتر صدای تولید شده است

### طراحی

طراحی به صورت 2 پنل جداگانه بوده و در نصب می توان به صورت پازلی نصب کرد

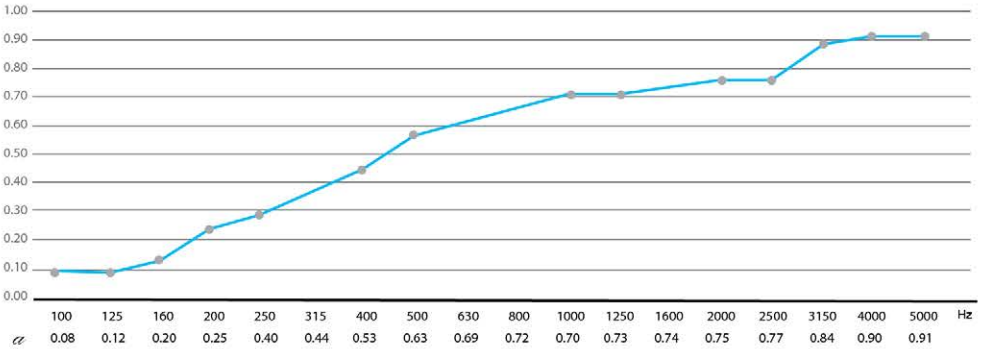

# MD 60

در گروه پنل هایی است که دارای ضریب شکست بالایی نسبت به فرکانس های متوسط و بالا می باشد. مناسب جهت جذب و جلوگیری از بازگشت صدا درمحیط از فرکانس 350 تا 1200 هرتز است.از این نمونه پنل در دو ظاهر متفاوت و دو سایز عرضه میشود.

**کد محصول** 1002007
**ابعاد(Cm)** 10 -60 -60
**عملکرد** Absorption
**وزن(g)** 680
**رنگ** مشکی

## روش نصب

این پنل هم بر روی سقف و هم برروی دیوار قابل استفاده می باشد و می توان با ترکیب پازلی و یا به صورت جداگانه نصب کرد

## مواد تشکیل دهنده

تولید شده از فوم پلی یورتان .با دانسیته بالا

## طراحی

نوع برش و چیدمان پنل به گونه ای است که بهترین عملکرد را نسبت به جذب صدا و بازگشت آن دارا می باشد

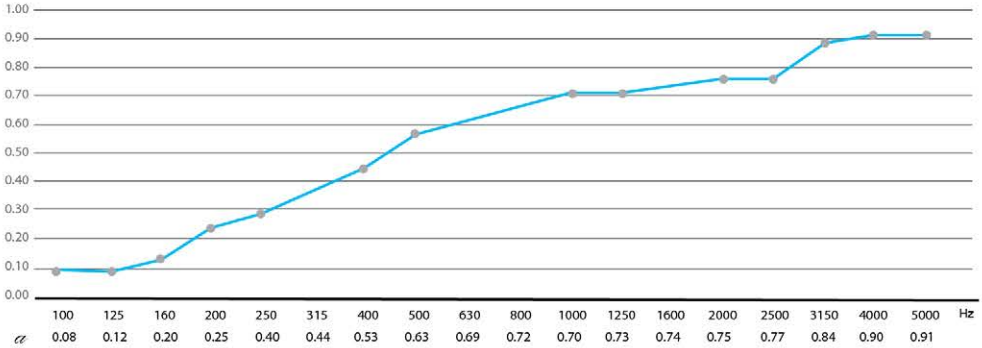

# MD 60 plus

شامل ۲ عدد پنل با ابعاد ۷-۳۰-۶۰ سانتی متر می باشد

پنلی مناسب جهت جـذب و شکست می باشد. از استفاده های مهم آن جهت شـکست فرکانس های بالا و متوسط صوت می باشد.محدوده فرکانسی این محصول بین 800 تا 3000 هرتز را می باشد.

| | |
|---|---|
| کد محصول | 1002005 |
| ابعاد(Cm) | 60- 60 -7 |
| عـمـلـکـرد | Absorption |
| وزن(g) | 450 |
| رنـــگ | مشکی |

## روش نصب

این پـنل هـم بر روی سـقف و هم برروی دیوار قـابل اسـتفاده می باشـد و می توان با ترکیب پـازلـی و یا به صورت جداگانه نصـب کـرد

## مـواد تشکیل دهنده

سـاخـتـار فـوم، با دانـسـیتـه بالا جـهت جـذب بهتـر صدای تولـید شـده اسـت

## طـراحـی

طراحی پنل به صورت ساده و در عین حال طراحی این پنل کمک جهت پخش و جذب صدا را دارد

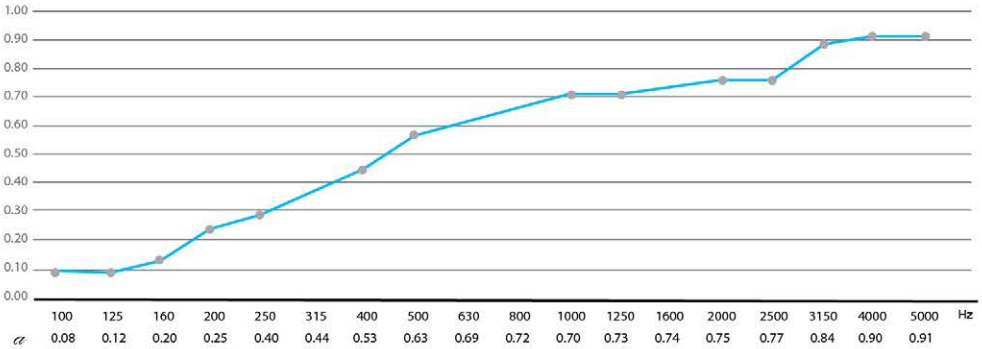

# MD 30

پنل شامل ۴ عدد پنل با ابعاد (سانتی متر) ۵٫۲-۳۰-۳۰ می باشد

این نمونه جدید در گروه پنل هایی است که دارای ضریب شکست بالایی نسبت به فرکانس های متوسط و بالا است.با افزایش ارتفاع دیواره های این پنل با ضریب جذب و ضریب شکست بالای صوت موجب می شود که بتوانید صوت را به خوبی کنترل .کنید.بازه ی فرکانسی قابل کنترل توسط این محصول 450 تا 1250 هرتز می باشد.
استفاده این پنل نه تنها در استودیو ها بلکه در تمام فضاهایی که احتیاج به کنترل صوت دارد لازم می باشد.
این محصول جدید در هشت ظاهر متفاوت با عملکرد یکسان فراهم شده است.

**کد محصول** 1002013
**ابعاد(Cm)** 5.2-30-30
**عملکرد** Absorption
**وزن(g)** 350
**رنگ** مشکی

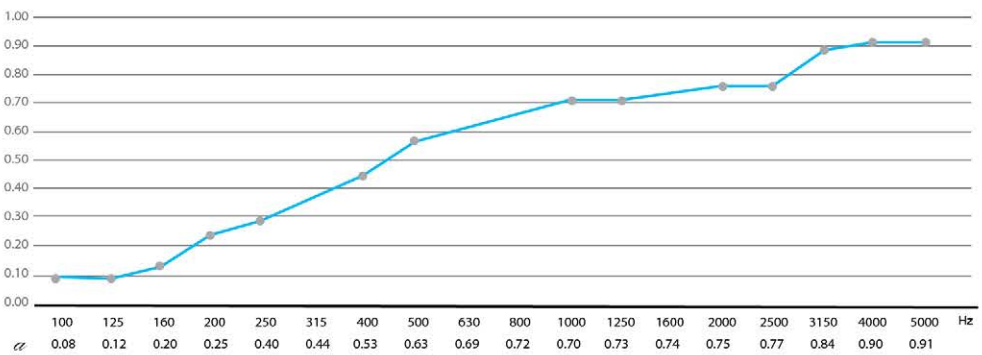


### روش نصب

نصب این پنل بر روی دیوار و به صورت پازلی و یا خطی نیز می باشد

### مـواد تشکیل دهنده

سـاخـتـار فـوم، با دانـسـیـتـه بالا جـهـت جـذب بهتـر صدای تولـید شـده اسـت

### طـراحـی

نوع برش و چیدمان پنل به گونه ای است که بهترین عملکرد را نـسبت به جذب صدا و بازگـشت آن دارا می باشد

aw 0.6 | Absorption
NRC 0.600 dB | (H) Frequencied

# MD 30 LARGE

پنل شامل ۴ عدد پنل با ابعاد (سانتی متر) ۱۴-۳۰-۳۰ می باشد

این نمونه جدید در گروه پنل هایی است که دارای ضریب شکست بالایی نسبت به فرکانس های متوسط و بالا است.با افزایش ارتفاع دیواره های این پنل با ضریب جذب و ضریب شکست بالای صوت موجب می شود که بتوانید صوت را به خوبی کنترل .کنید.بازه ی فرکانسی قابل کنترل توسط این محصول 450 تا 1250 هرتز می باشد.
استفاده این پنل نه تنها در استودیو ها بلکه در تمام فضاهایی که احتیاج به کنترل صوت دارد لازم می باشد.
این محصول جدید در هشت ظاهر متفاوت با عملکرد یکسان فراهم شده است.

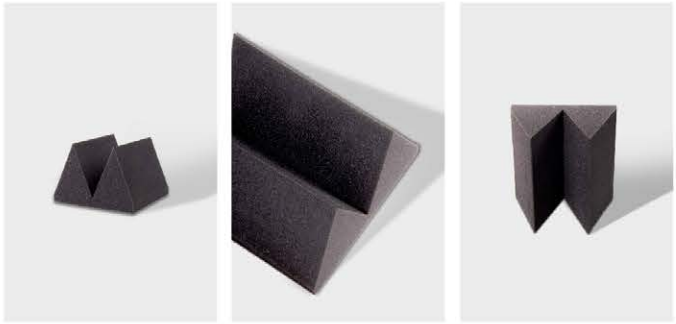

**کد محصول** 1002015
**ابعاد(Cm)** 14-30-30
**عملکرد** Absorption
**وزن(g)** 880
**رنگ** مشکی

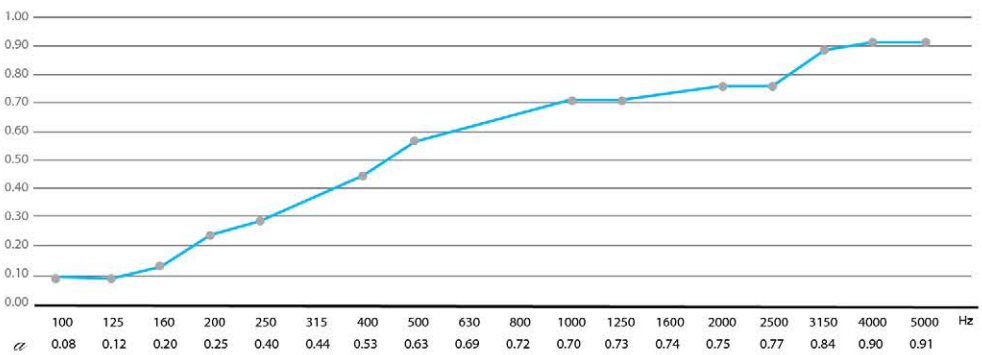


### روش نصب

نصب این پنل بر روی دیوار و به صورت پازلی و یا خطی نیز می باشد

### مـواد تشکیل دهنده

ساختـار فـوم، با دانـسیتـه بالا جـهت جـذب بهتـر صدای تولـید شـده اسـت

### طـراحـی

نوع برش و چیدمان پنل به گونه ای است که بهترین عملکرد را نـسبت به جذب صدا و بازگـشت آن دارا می باشد

aw 0.6 | Absorption
NRC 0.600 dB | (H) Frequencied

# MD 20 LARGE

پنل شامل ۹ عدد پنل با ابعاد (سانتی متر) ۱۴-۲۰-۲۰ می باشد

این نمونه جدید در گروه پنل هایی است که دارای ضریب شکست بالایی نسبت به فرکانس های متوسط و بالا است.با افزایش ارتفاع دیواره های این پنل با ضریب جذب و ضریب شکست بالای صوت موجب می شود که بتوانید صوت را به خوبی کنترل کنید.بازه ی فرکانسی قابل کنترل توسط این محصول 450 تا 1250 هرتز می باشد.
استفاده این پنل نه تنها در استودیو ها بلکه در تمام فضاهایی که احتیاج به کنترل صوت دارد لازم می باشد.
این محصول جدید در هشت ظاهر متفاوت با عملکرد یکسان فراهم شده است.

**کد محصول** 1002019
**ابعاد(Cm)** 14-20-20
**عملکرد** Absorption
**وزن(g)** 855
**رنگ** مشکی

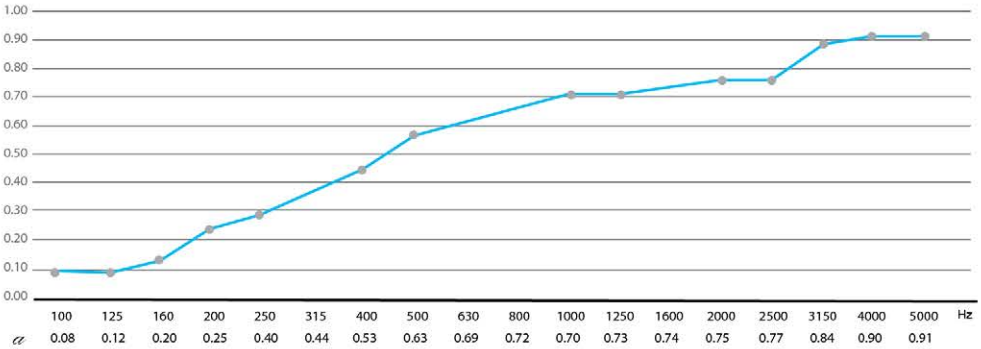


### روش نصب

نصب این پنل بر روی دیوار و به صورت پازلی و یا خطی نیز می باشد

### مـواد تشکیل دهنده

ساختـار فـوم، با دانـسیتـه بالا جـهت جـذب بهتـر صدای تولـید شـده اسـت

### طـراحـی

نوع برش و چیدمان پنل به گونه ای است که بهترین عملکرد را نـسبت به جذب صدا و بازگـشت آن دارا می باشد

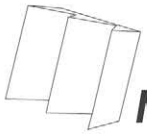

# MD 20 LARGE PLUS

پنل شامل ۹ عدد پنل با ابعاد (سانتی متر) ۱۴-۲۰-۲۰ می باشد

این نمونه جدید در گروه پنل هایی است که دارای ضریب شکست بالایی نسبت به فرکانس های متوسط و بالا است.با افزایش ارتفاع دیواره های این پنل با ضریب جذب و ضریب شکست بالای صوت موجب می شود که بتوانید صوت را به خوبی کنترل کنید.بازه ی فرکانسی قابل کنترل توسط این محصول 450 تا 1250 هرتز می باشد.
استفاده این پنل نه تنها در استودیو ها بلکه در تمام فضاهایی که احتیاج به کنترل صوت دارد لازم می باشد.
این محصول جدید در هشت ظاهر متفاوت با عملکرد یکسان فراهم شده است.

**کد محصول** 1002020
**ابعاد(Cm)** 14-20-20
**عملکرد** Absorption
**وزن(g)** 850
**رنگ** مشکی

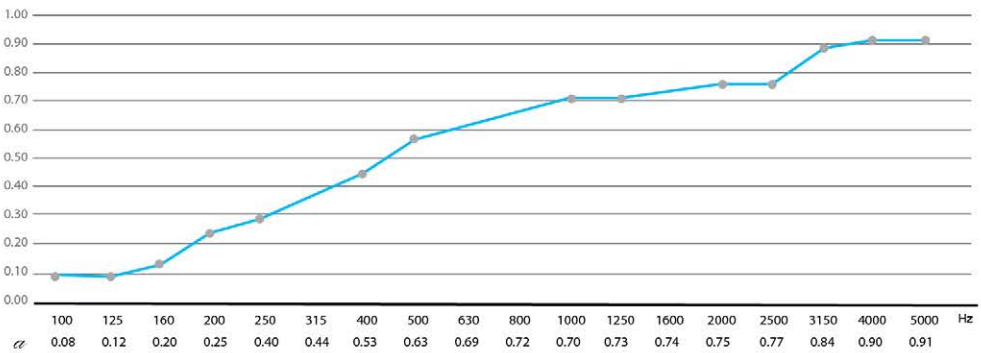

## روش نصب

نصب این پنل بر روی دیوار و به صورت پازلی و یا خطی نیز می باشد

## مـواد تشکیل دهنده

سـاخـتـار فـوم، با دانـسـیـتـه بالا جـهـت جـذب بهتـر صدای تولـیـد شـده اسـت

## طـراحـی

نوع برش و چیدمان پنل به گونه ای است که بهترین عملکرد را نـسبت به جذب صدا و بازگـشت آن دارا می باشد

# MD 20

پنل شامل ۹ عدد پنل با ابعاد (سانتی متر) ۱۰-۲۰-۲۰ می باشد

در گروه پنل هایی است که دارای ضریب شکست بالایی نسبت به فرکانس های متوسط و بالا می باشد.این پنل با ضریب جذب و ضریب شکست بالای صوت موجب می شود که بتوانید صوت را به خوبی کنترل کنید.بازه ی فرکانسی قابل کنترل توسط این محصول 450 تا 1250 هرتز می باشد.

استفاده این پنل نه تنها در استدیو ها بلکه در تمام فضاهایی که کنترل صوت وجود دارد لازم می باشد.

**کد محصول** 1002010

**ابعاد(Cm)** 10-60-60

**عملکرد** Absorption

**وزن(g)** 630

**رنگ** مشکی

### روش نصب

نصب این پنل بر روی دیوار و به صورت پازلی و یا خطی نیز می باشد

### مواد تشکیل دهنده

ساختار فوم، با دانسیته بالا جهت جذب بهتر صدای تولید شده است

### طراحی

نوع برش و چیدمان پنل به گونه ای است که بهترین عملکرد را نسبت به جذب صدا و بازگشت آن دارا می باشد

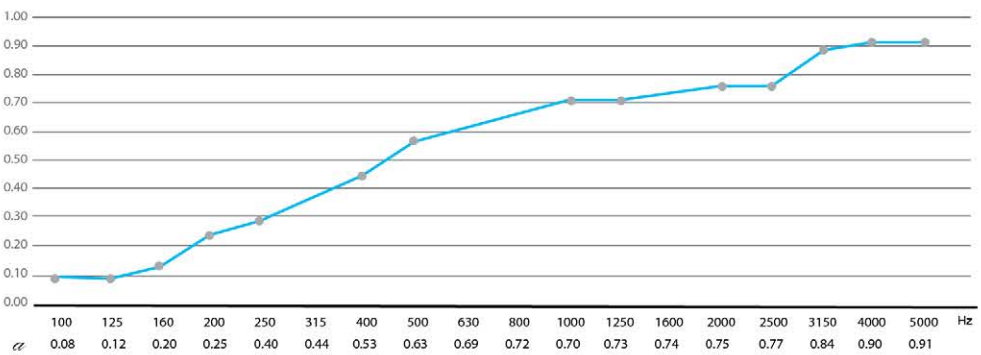

# MD 20 plus

پنل شامل ۹ عدد پنل با ابعاد (سانتی متر) ۱۰-۲۰-۲۰ می باشد

در گروه پنل هایی است که دارای ضریب شکست بالایی نسبت به تمامی فرکانس ها می باشد . مناسب جهت جذب و جلوگیری از بازگشت صدا درمحیط از فرکانس 350 تا 1800 هرتز می باشد

چیدمان این پنل به صورت پازلی و خطی می توان بود و از کارایی این در جذب موثر صوت می توان استفاده کرد

این نمونه در چندین مدل و سایز مختلف موجود می باشد.این محصول جدید در هشت ظاهر متفاوت با عملکرد یکسان فراهم شده است

**کد محصول** 1002009

**ابعاد(Cm)** 10-60-60

**عملکرد** Absorption

**وزن(g)** 700

**رنگ** مشکی

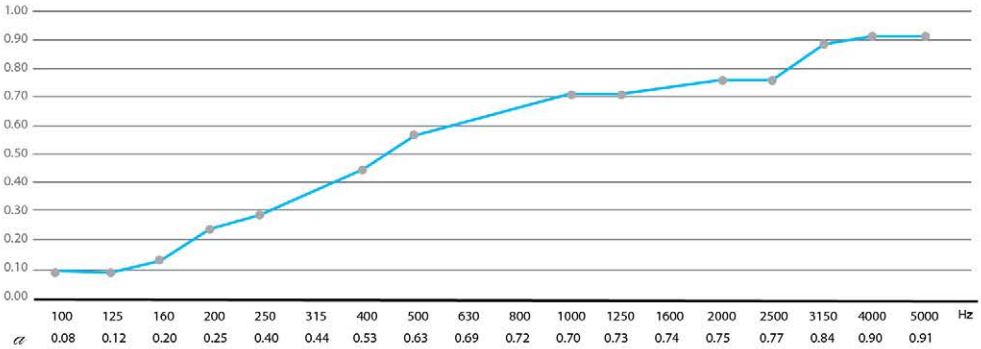


## روش نصب

نصب این پنل بر روی دیوار می باشد

## مـواد تشکیل دهنده

ساختـار فـوم، با دانـسیتـه بالا جـهت جـذب بهتـر صدای تولـید شـده اسـت

## طـراحـی

طراحی این پنل به صورتی می باشد که در چند حالت ممکن میتوان از آن استفاده کرد و در چیدمان تنوع زیادی را در بر داشت

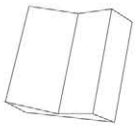

# MD 15 plus

شامل ۱۶ عدد پنل با ابعاد (سانتی متر) ۱۵-۱۵-۵/۷ می باشد

در گروه پنل هایی است که دارای ضریب شکست بالایی نسبت به فرکانس های متوسط و بالا می باشد.بازه ی فرکانسی که این محصول پشتیبانی میکند بین 350 تا 1800 هرتز می باشد.

ارتفاع کم این پنل امکان نصب را در تمامی فضاها را به ما میدهد.

**کد محصول** 1002011

**ابعاد(Cm)** 5.7-60-60

**عملکرد** Absorption

**وزن(g)** 520

**رنگ** مشکی

### روش نصب

فضای نصب این پنل بر روی دیوار می باشد

### مواد تشکیل دهنده

ساختار فوم، با دانسیته بالا جهت جذب بهتر صدای تولید شده است

### طراحی

طراحی این پنل به صورتی است که با چیدمان آن در محیط یک فضای متفاوتی را ایجاد کنیم

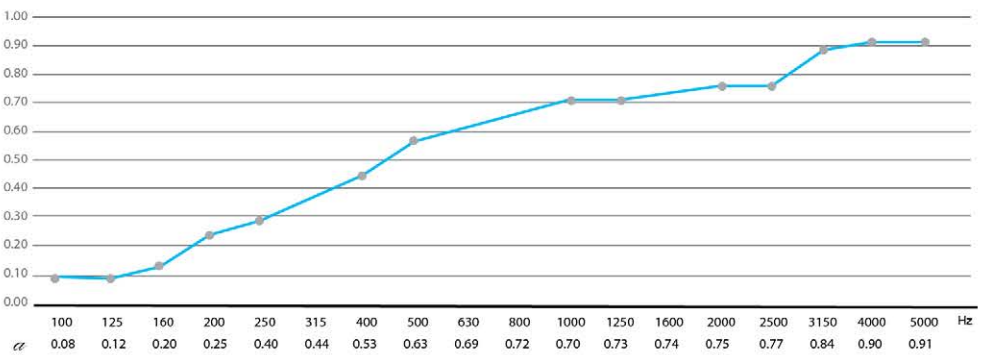

# MD 15

شامل ۱۶ عدد پنل با ابعاد (سانتی متر) ۱۵-۱۵-۵/۷ می باشد

این پنل یکی از بهترین محصولات جهت جذب صوت برای فرکانس های متوسط و بالا می باشد که فرکانس های بین 460 تا 2200 را به خوبی پوشش می دهد.
این پنل جهت شکست صدا در محیط بسیار موثر است که در سایز ها و مدل های مختلف موجود است.

**کد محصول** 1002012
**ابعاد(Cm)** 5.7-60-60
**عملکرد** Absorption
**وزن(g)** 480
**رنگ** مشکی

### روش نصب

نصب این پنل بر روی دیوار و به صورت پازلی و یا خطی نیز می باشد

### مواد تشکیل دهنده

ساختار فوم، با دانسیته بالا جهت جذب بهتر صدای تولید شده است

### طراحی

طراحی این پنل در دکوراسیون و جهت جدید کردن محیط می توان استفاده کرد

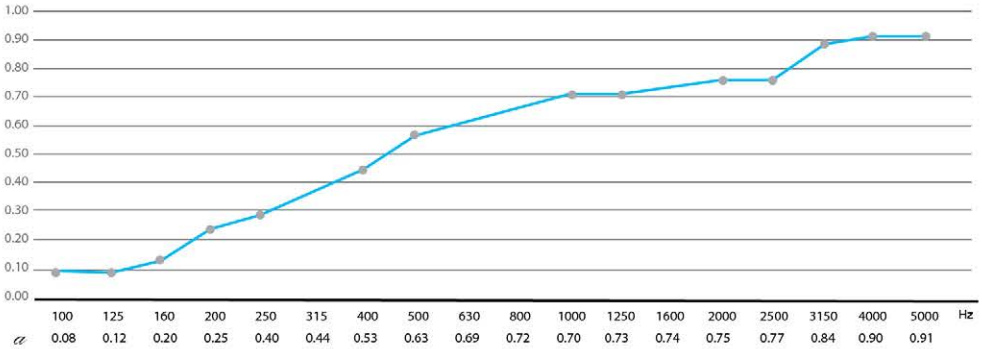

# PULSAR

این محصول با ضریب جذب بالا باعث شکست صوت و ایجاد صدایی شفاف خواهد. شد.بازه ی فرکانسی بین 1000 تا 4000 هرتز را به خوبی جذب می کند.

**روش نصب**

نصب این پنل اغلب بر روی سقف بوده

**مواد تشکیل دهنده**

تشکیل شده از پلیمر پلی اورتان دانسیته بالای محصول جهت جذب صدا در نظر گرفته شده است

**طراحی**

طراحی در این پنل علمی بوده و جهت شفافیت صدا صورت گرفته است

| | |
|---|---|
| کد محصول | 1003018 |
| ابعاد(Cm) | 4.5-50-50 |
| عملکرد | Absorption |
| وزن(g) | 260 |
| رنگ | مشکی |

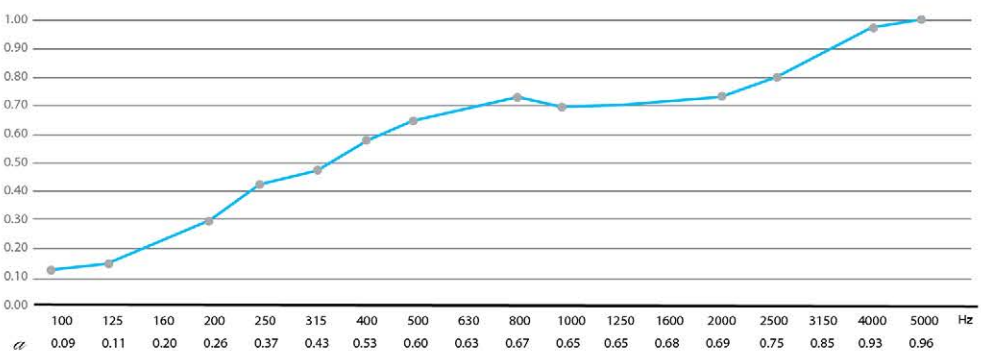


aw 0.6 | Absorption

NRC 0.600 dB | (H) Frequencied

# PYRAMID 100

ازسری پنل های می باشد که تا 60% ازبازگشت صدا جلوگیری کرده وباعث ایجاد صـدایی شفاف می شود. به دلیل شکل هارمونی پنل در شکست صدا تاثیر زیادی در محیط به جا می گذارد.این پنل مختص فرکانس های بالا و بسیار زیاد از بازه ی 600 تا 4500 هرتز می باشد.

**کد محصول** 1003001
**ابعاد(Cm)** 6.5-60-60
**عـمـلـکـرد** Absorption
**وزن(g)** 330
**رنـــگ** مشکی

## روش نصب

این پنل بر روی سـقف و دیـوار قـابل اسـتفاده می باشـد

## مـواد تشکیل دهنده

پلی اورتـان مـواد سـازنده این پنل است و همچنین دانـسیته بـالای فـوم جـهت جـذب بهتر صـدا می باشـد

## طـراحـی

ظاهـر هـرمـی به دلیل عملکرد بهتر در جذب صدا و جـلوگیری از بازگشت آن این گونه طراحی شـده اسـت

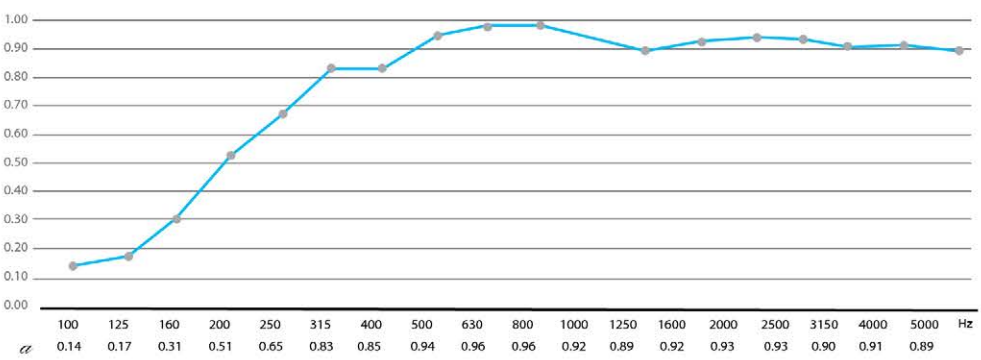


aw 0.8 | Absorption

NRC 0.800 dB | (H) Frequencied

# PYRAMID 100 PLUS

ازسری پنل های می باشد که تا 60% ازبازگشت صدا جلوگیری کرده وباعث ایجاد صـدایی شفاف می شود. به دلیل شکل هارمونی پنل در شکست صدا تاثیر زیادی در محیط به جا می گذارد.برای فرکانس های 500 هرتز به بالا بهترین کارایی را خواهد داشت.

**روش نصب**

این پنل بر روی سـقف و دیـوار قـابل اسـتفاده می باشـد

**مـواد تشکیل دهنده**

پلی اورتـان مـواد سـازنده این پنل است و همچنین دانـسیته بـالای فـوم جـهت جـذب بهتر صـدا می باشـد

**طـراحـی**

ظاهـر هـرمـی به دلیل عملکرد بهتر در جذب صدا و جـلوگیری از بازگشت آن این گونه طراحی شـده اسـت

| | |
|---|---|
| **کد محصول** | 1003002 |
| **ابعاد(Cm)** | 6.5-60-60 |
| **عـمـلـکـرد** | Absorption |
| **وزن(g)** | 300 |
| **رنـــگ** | مشکی |

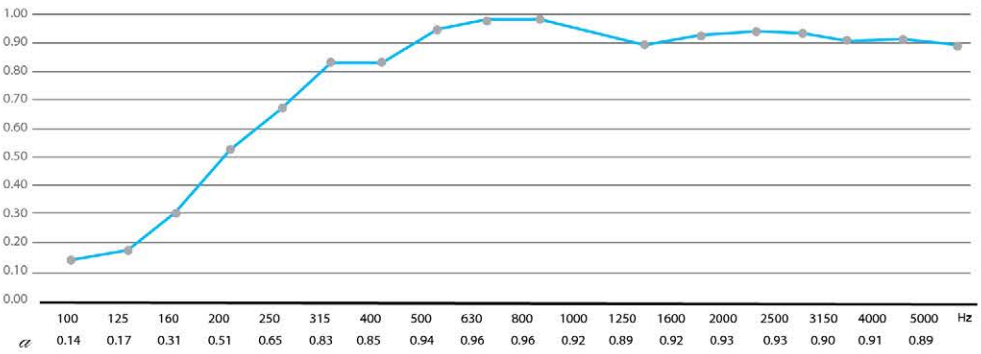

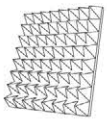

# PYRAMID 60

ازسری پنل های می باشد که تا حد بسیار زیادی ازبازگشت صدا جلوگیری کرده وباعث ایجاد صـدایی شفاف می شود. به دلیل برش ویژه و خاص، پنل در شکست صدا تاثیر زیادی در محیط به جا می گذارد و بازه ی فرکانسی 600 تا 3000 هرتز را ساپورت می کند.

| | |
|---|---|
| کد محصول | 1003003 |
| ابعاد(Cm) | 10-60-60 |
| عـمـلـکـرد | Absorption |
| وزن(g) | 540 |
| رنـــگ | مشکی |

## روش نصب

این پنل بر روی سـقف و دیـوار قـابل اسـتفاده می باشـد

## مـواد تشکیل دهنده

پلی اورتـان مـواد سـازنده این پنل است و همچنین دانـسیته بـالای فـوم جـهت جـذب بهتر صـدا می باشـد

## طـراحـی

ظاهـر هـرمـی به دلیل عملکرد بهتر در جذب صدا و جـلوگیری از بازگشت آن این گونه طراحی شـده اسـت

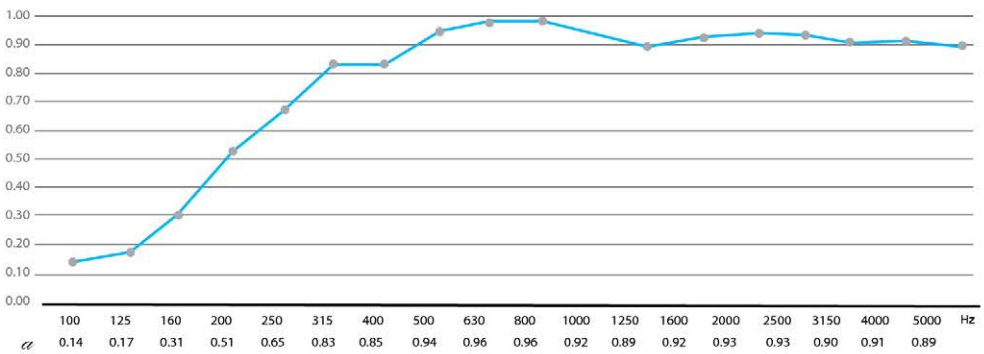

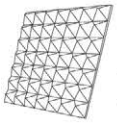

# PYRAMID 50

ازسری پنل های می باشد که تا 60% ازبازگشت صدا جلوگیری کرده وباعث ایجاد صـدایی شفاف می شود. به دلیل شکل خاص، این پنل در شکست صدا تاثیر زیادی در .محیط به جا گذاشته و بازه ی فرکانسی 600 تا 3800 هرتز را پشتیبانی می کند.

**روش نصب**

این پنل بر روی سـقف و دیـوار قـابل اسـتفاده می باشـد

**مـواد تشکیل دهنده**

پلی اورتـان مـواد سـازنده این پنل است و همچنین دانـسیته بـالای فـوم جـهت جـذب بهتر صـدا می باشـد

**طـراحـی**

ظاهـر هـرمـی به دلیل عملکرد بهتر در جذب صدا و جـلوگیری از بازگشت آن این گونه طراحی شـده اسـت

| | |
|---|---|
| **کد محصول** | 1003004 |
| **ابعاد(Cm)** | 7.5-50-50 |
| **عـمـلـکـرد** | Absorption |
| **وزن(g)** | 270 |
| **رنـــگ** | مشکی |

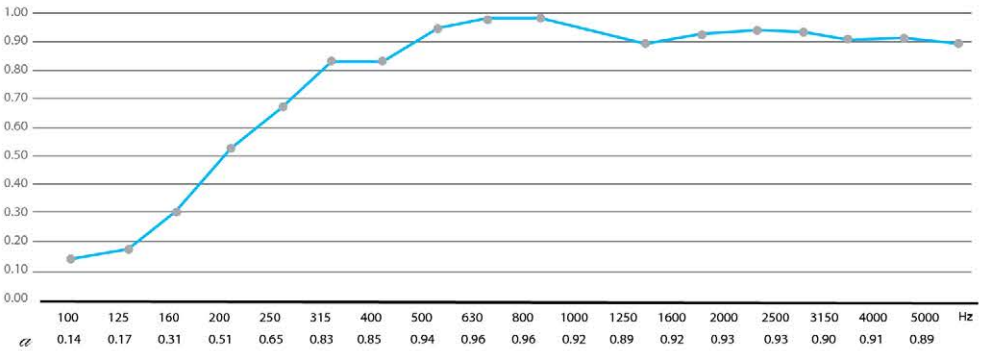

# PYRAMID 20

یک عدد از این محصول شامل 9 تکه برش خورده کوچکتر می باشد.ازسری پنل های می باشد که تا 70% ازبازگشت صدا جلوگیری کرده وباعث ایجاد صـدایی شفاف می شود. به دلیل شکل هارمونی و پازلی با سلیقه های متفاوت سازگار بوده و می توان در چینش تکه های کوچک تغییر ایجاد کرد.بازه ی فرکانسی مناسب این پنل 900 تا 4000 هرتز می باشد.

**کد محصول** 1003007
**ابعاد(Cm)** 10-20-20
**عـمـلـکـرد** Absorption
**وزن(g)** 500
**رنـــگ** مشکی

## روش نصب

این پنل بر روی سـقف و دیـوار قـابل اسـتفاده می باشـد

## مـواد تشکیل دهنده

پلی اورتـان مـواد سـازنده این پنل است و همچنین دانـسیته بـالای فـوم جـهت جـذب بهتر صـدا می باشـد

## طـراحـی

ظاهـر هـرمـی به دلیل عملکرد بهتر در جذب صدا و جـلوگیری از بازگشت آن این گونه طراحی شـده اسـت

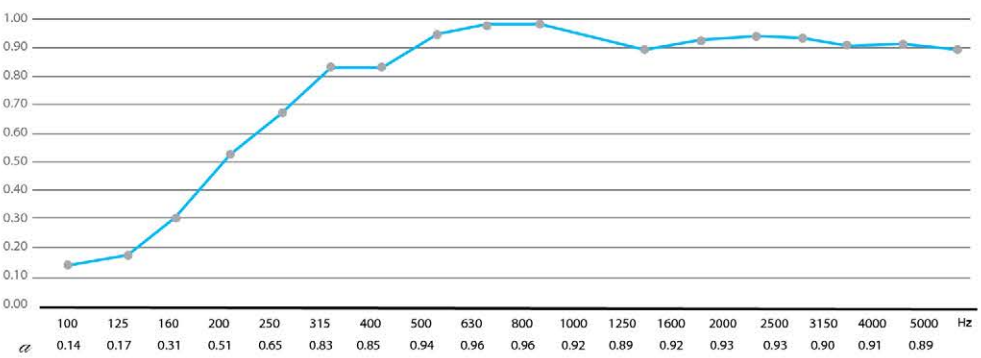


aw 0.8 | Absorption
NRC 0.800 dB | (H) Frequencied

# PYRAMID 20 PLUS

یک پنل کامل شامل 9 عدد تکه ی برش خوره ی کوچک می باشد.ازسری پنل های می باشد که تا درصد بالایی ازبازگشت صدا جلوگیری کرده وباعث ایجاد صـدایی شفاف می شود. ابعاد کوچک این محصول به شما اجازه می دهد که نصب راحت و اسان باشد و بتوانید بر اساس سلیقه خودتان طراحی کنید.بازه ی فرکانسی مناسب این پنل500 تا 2800 می باشد.

**کد محصول** 1003008
**ابعاد(Cm)** 10-20-20
**عـمـلـکـرد** Absorption
**وزن(g)** 460
**رنـــگ** مشکی

## روش نصب

این پنل بر روی سـقف و دیـوار قـابل اسـتفاده می باشـد

## مـواد تشکیل دهنده

پلی اورتـان مـواد سـازنده این پنل است و همچنین دانـسیته بـالای فـوم جـهت جـذب بهتر صـدا می باشـد

## طـراحـی

ظاهـر هـرمـی به دلیل عملکرد بهتر در جذب صدا و جـلوگیری از بازگشت آن این گونه طراحی شـده اسـت

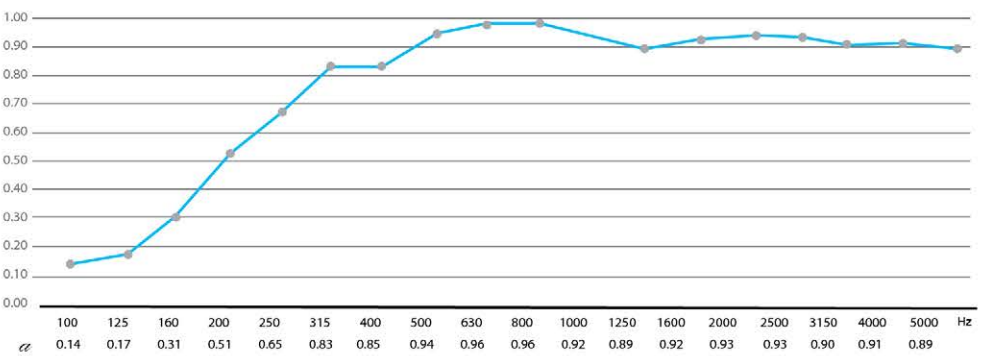


aw 0.8 | Absorption
NRC 0.800 dB | (H) Frequencied

# PYRAMID 15

این محصول شامل 16 عدد تکه ی برش خورده کوچک می باشد که به شما امکان طراحی های متفاوت را می دهد.ازسری پنل های می باشد که تا فرکانس های بالا ازبازگشت صدا جلوگیری کرده وباعث ایجاد صـدایی شفاف می شود. به دلیل شکل برش در شکست صدا تاثیر زیادی در محیط به جا می گذارد.بازه ی فرکانسی 700 تا 3500 را به خوبی پشتیبانی می کند.

**روش نصب**

این پنل بر روی سـقف و دیـوار قـابل اسـتفاده می باشـد

**مـواد تشکیل دهنده**

پلی اورتـان مـواد سـازنده این پنل است و همچنین دانـسیته بـالای فـوم جـهت جـذب بهتر صـدا می باشـد

**طـراحـی**

ظاهـر هـرمـی به دلیل عملکرد بهتر در جذب صدا و جـلوگیری از بازگشت آن این گونه طراحی شـده اسـت

**کد محصول** 1003009
**ابعاد(Cm)** 5.7-15-15
**عـمـلـکـرد** Absorption
**وزن(g)** 400
**رنـگ** مشکی

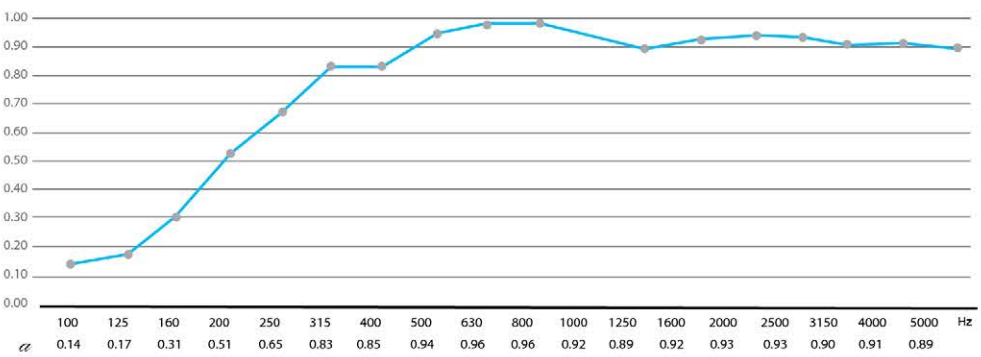


aw 0.8 | Absorption
NRC 0.800 dB | (H) Frequencied

# PYRAMID 15 PLUS

ازسری پنل های می باشد که تا درصد بالایی ازبازگشت صدا جلوگیری کرده وباعث ایجاد صـدایی یکنواخت می شود.هر پنل شامل 16 عدد تکه ی برش خورده کوچک می باشد که طراحی های متفاوت را می توان با ان ها انجام داد.بازه ی فرکانسی تحت پوشش .این محصول 500 تا 2000 هرتز می باشد.

**روش نصب**

این پنل بر روی سـقف و دیـوار قـابل اسـتفاده می باشـد

**مـواد تشکیل دهنده**

پلی اورتـان مـواد سـازنده این پنل است و همچنین دانـسیته بـالای فـوم جـهت جـذب بهتر صـدا می باشـد

**طـراحـی**

ظاهـر هـرمـی به دلیل عملکرد بهتر در جذب صدا و جـلوگیری از بازگشت آن این گونه طراحی شـده اسـت

| | |
|---|---|
| کد محصول | 1003010 |
| ابعاد(Cm) | 5.7-15-15 |
| عـمـلـکـرد | Absorption |
| وزن(g) | 390 |
| رنـــگ | مشکی |

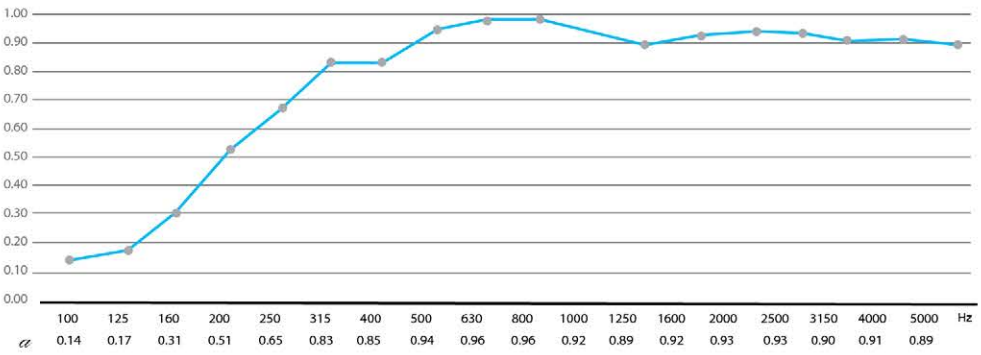

# PYRAMID

ازسری پنل های می باشد که تا درصد بسیار بالایی ازبازگشت صدا جلوگیری کرده وباعث ایجاد صدایی شفاف می شود. به دلیل شکل هارمونی پنل در شکست صدا تاثیر زیادی در محیط به جا می گذارد.استفاده ی مهم از این پنل در دد روم (DEAD ROOM) و اتاق های ضبط انجام می پذیرد.بازه ی فرکانسی بالا از 800 تا 3800 را پشتیبانی می کند.

**کد محصول** 1003011

**ابعاد(Cm)** 6-50-50

**عملکرد** Absorption

**وزن(g)** 500

**رنگ** مشکی

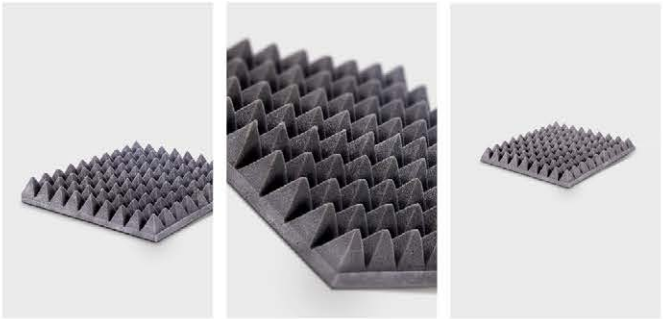

### روش نصب

این پنل بر روی سقف و دیوار قابل استفاده می باشد

### مواد تشکیل دهنده

پلی اورتان مواد سازنده این پنل است و همچنین دانسیته بالای فوم جهت جذب بهتر صدا می باشد

### طراحی

ظاهر هرمی به دلیل عملکرد بهتر در جذب صدا و جلوگیری از بازگشت آن این گونه طراحی شده است

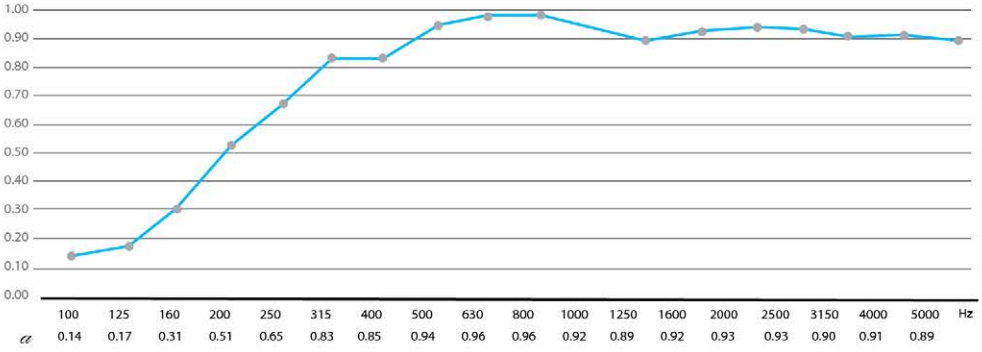

# PYRAMID 30

پنل شامل ۴ عدد پنل با ابعاد (سانتی متر) ۵٫۲-۳۰-۳۰ می باشد

این نمونه جدید در گروه پنل هایی است که دارای ضریب شکست بالایی نسبت به فرکانس های متوسط و بالا است.با افزایش ارتفاع دیواره های این پنل با ضریب جذب و ضریب شکست بالای صوت موجب می شود که بتوانید صوت را به خوبی کنترل کنید.بازه ی فرکانسی قابل کنترل توسط این محصول 800 تا 4000 هرتز می باشد.
استفاده این پنل نه تنها در استودیو ها بلکه در تمام فضاهایی که احتیاج به کنترل صوت دارد لازم می باشد.

**کد محصول** 1003005
**ابعاد(Cm)** 5.2-30-30
**عملکرد** Absorption
**وزن(g)** 350
**رنگ** مشکی

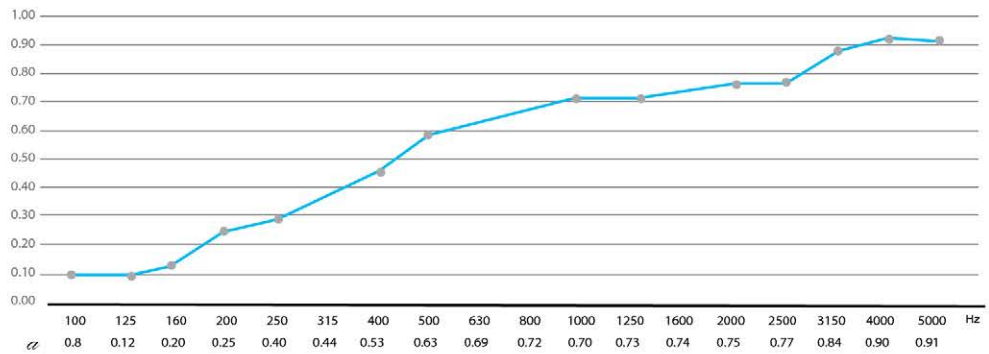


### روش نصب

نصب این پنل بر روی دیوار و به صورت پازلی و یا خطی نیز می باشد

### مواد تشکیل دهنده

ساختار فوم، با دانسیته بالا جهت جذب بهتر صدای تولید شده است

### طراحی

نوع برش و چیدمان پنل به گونه ای است که بهترین عملکرد را نسبت به جذب صدا و بازگشت آن دارا می باشد

aw 0.6 | Absorption
NRC 0.600 dB | (H) Frequencied

# PYRAMID 30 PLUS

پنل شامل ۴ عدد پنل با ابعاد (سانتی متر) ۵٫۲-۳۰-۳۰ می باشد

این نمونه جدید در گروه پنل هایی است که دارای ضریب شکست بالایی نسبت به فرکانس های متوسط و بالا است.با افزایش ارتفاع دیواره های این پنل با ضریب جذب و ضریب شکست بالای صوت موجب می شود که بتوانید صوت را به خوبی کنترل کنید.بازه ی فرکانسی قابل کنترل توسط این محصول 800 تا 4000 هرتز می باشد.
استفاده این پنل نه تنها در استودیو ها بلکه در تمام فضاهایی که احتیاج به کنترل صوت دارد لازم می باشد.

**کد محصول** 1003006
**ابعاد(Cm)** 5.2-30-30
**عملکرد** Absorption
**وزن(g)** 370
**رنگ** مشکی

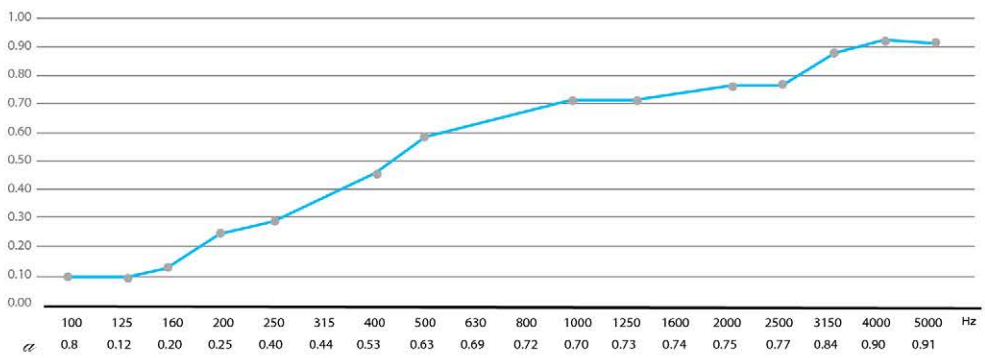


## روش نصب

نصب این پنل بر روی دیوار و به صورت پازلی و یا خطی نیز می باشد

## مـواد تشکیل دهنده

سـاخـتـار فـوم، با دانـسـیته بالا جـهت جـذب بهـتر صدای تولید شده است

## طـراحـی

نوع برش و چیدمان پنل به گونه ای است که بهترین عملکرد را نـسبت به جذب صدا و بازگـشت آن دارا می باشد

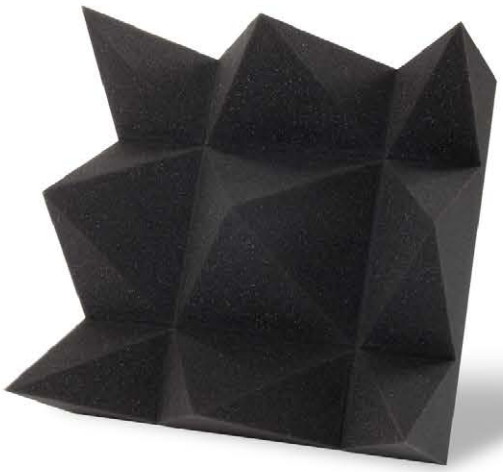

# PYRAMID 20 LARGE plus

پنل شامل ۹ عدد پنل با ابعاد (سانتی متر) ۳۰-۳۰-۱۴می باشد
این پنل در دسته محصولات pyramid قرار دارد و از نمونه های با ارتفاع بالا می باشد.

این نمونه جدید در گروه پنل هایی است که دارای ضریب شکست بالایی نسبت به فرکانس های متوسط و بالا است.با افزایش ارتفاع دیواره های این پنل با ضریب جذب و ضریب شکست بالای صوت موجب می شود که بتوانید صوت را به خوبی کنترل کنید.بازه ی فرکانسی قابل کنترل توسط این محصول 700 تا 3000 هرتز می باشد.
استفاده این پنل نه تنها در استودیو ها بلکه در تمام فضاهایی که احتیاج به کنترل صوت دارد لازم می باشد.

**کد محصول** 1003017
**ابعاد(Cm)** 20-20-14
**عـمـلـکـــرد** Absorption
**وزن(g)** 560
**رنـــگ** مشکی

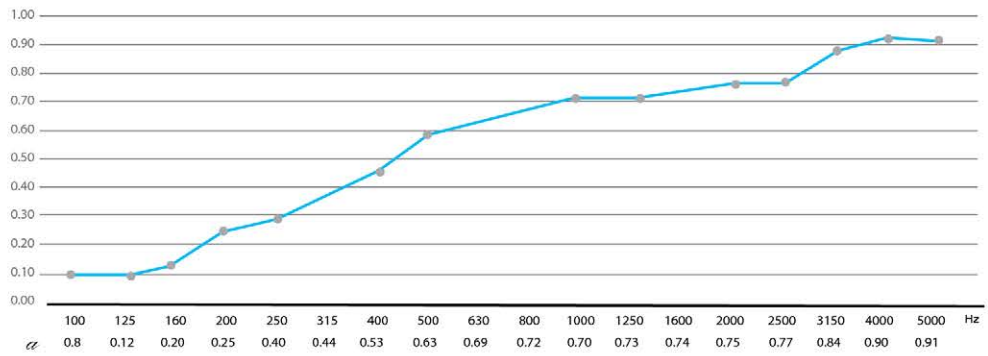


### روش نصب

نصب این پنل بر روی دیوار و به صورت پازلی و یا خطی نیز می باشد

### مـواد تشکیل دهنده

سـاخـتـار فـــوم، با دانـسـیته بالا جـهت جـذب بهـتر صدای تولید شده است

### طـراحـی

نوع برش و چیدمان پنل به گونه ای است که بهترین عملکرد را نـسبت به جذب صدا و بازگـشت آن دارا می باشد
این پنل شامل 9 تیکه که میتوان با مدل های مختلف نصب کرد

# PYRAMID 30 LARGE PLUS

پنل شامل ۴ عدد پنل با ابعاد (سانتی متر) ۳۰-۳۰-۱۴می باشد

این نمونه جدید در گروه پنل هایی است که دارای ضریب شکست بالایی نسبت به فرکانس های متوسط و بالا است.با افزایش ارتفاع دیواره های این پنل با ضریب جذب و ضریب شکست بالای صوت موجب می شود که بتوانید صوت را به خوبی کنترل کنید.بازه ی فرکانسی قابل کنترل توسط این محصول 800 تا 4000 هرتز می باشد.
استفاده این پنل نه تنها در استودیو ها بلکه در تمام فضاهایی که احتیاج به کنترل صوت دارد لازم می باشد.

| | |
|---|---|
| **کد محصول** | 1003013 |
| **ابعاد(Cm)** | 30-30-14 |
| **عملکرد** | Absorption |
| **وزن(g)** | 530 |
| **رنگ** | مشکی |

### روش نصب

نصب این پنل بر روی دیوار و به صورت پازلی و یا خطی نیز می باشد

### مواد تشکیل دهنده

ساختار فوم، با دانسیته بالا جهت جذب بهتر صدای تولید شده است

### طراحی

نوع برش و چیدمان پنل به گونه ای است که بهترین عملکرد را نسبت به جذب صدا و بازگشت آن دارا می باشد

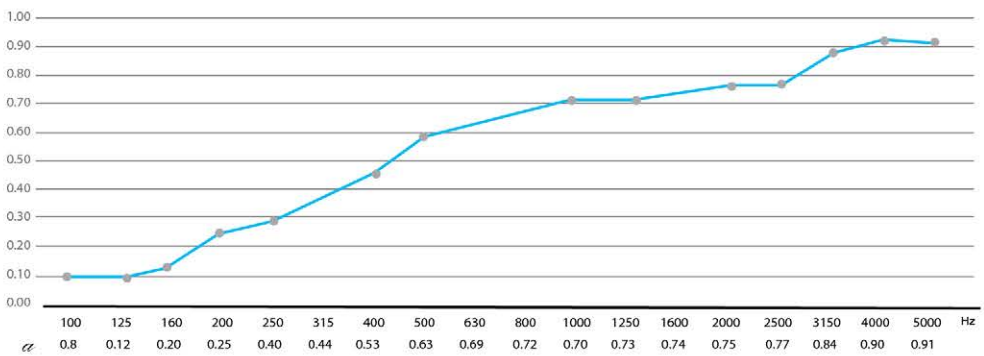

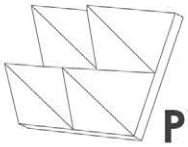

# PYRAMID 30 LARGE

پنل شامل ۴ عدد پنل با ابعاد (سانتی متر) ۳۰-۳۰-۱۴می باشد

این نمونه جدید در گروه پنل هایی است که دارای ضریب شکست بالایی نسبت به فرکانس های متوسط و بالا است.با افزایش ارتفاع دیواره های این پنل با ضریب جذب و ضریبِ شکست بالای صوت موجب می شود که بتوانید صوت را به خوبی کنترل کنید.بازه ی فرکانسی قابل کنترل توسط این محصول 800 تا 4000 هرتز می باشد.
استفاده این پنل نه تنها در استودیو ها بلکه در تمام فضاهایی که احتیاج به کنترل صوت دارد لازم می باشد.

**کد محصول** 1003012
**ابعاد(Cm)** 30-30-14
**عـمـلـکـرد** Absorption
**وزن(g)** 530
**رنـــگ** مشکی

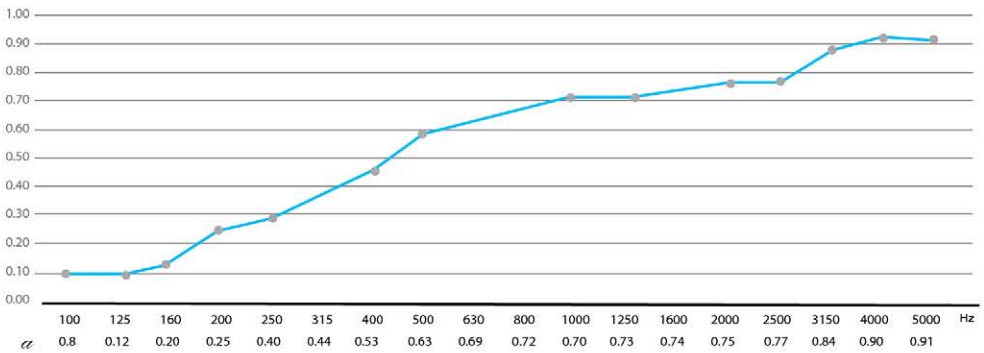


### روش نصب

نصب این پنل بر روی دیوار و به صورت پازلی و یا خطی نیز می باشد

### مـواد تشکیل دهنده

سـاخـتـار فـــوم، با دانـسـیته بالا جـهت جـذب بهـتر صدای تولید شده است

### طـراحـی

نوع برش و چیدمان پنل به گونه ای است که بهترین عملکرد را نـسبت به جذب صدا و بازگـشت آن دارا می باشد

# PYRAMID 35 LARGE PLUS

پنل شامل ۴ عدد پنل با ابعاد (سانتی متر) ۳۰-۳۰-۱۴می باشد

این نمونه جدید در گروه پنل هایی است که دارای ضریب شکست بالایی نسبت به فرکانس های متوسط و بالا است.با افزایش ارتفاع دیواره های این پنل با ضریب جذب و ضریب شکست بالای صوت موجب می شود که بتوانید صوت را به خوبی کنترل کنید.بازه ی فرکانسی قابل کنترل توسط این محصول 800 تا 4000 هرتز می باشد.
استفاده این پنل نه تنها در استودیو ها بلکه در تمام فضاهایی که احتیاج به کنترل صوت دارد لازم می باشد.

**کد محصول** 1003015
**ابعاد(Cm)** 30-30-14
**عـمـلـکـــرد** Absorption
**وزن(g)** 530
**رنـــگ** مشکی

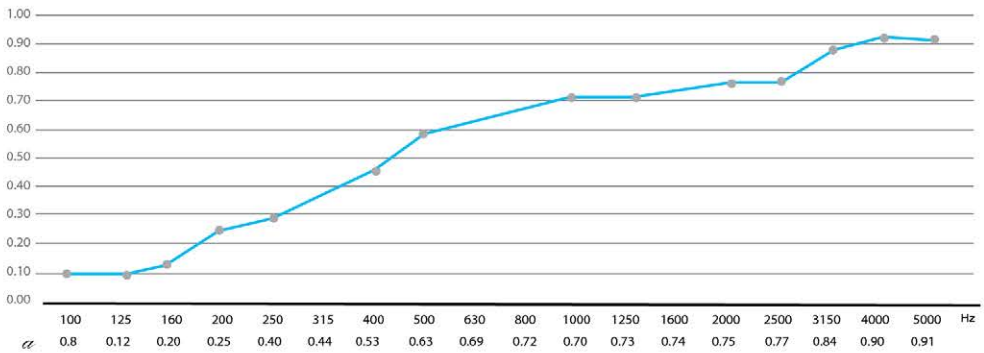


### روش نصب

نصب این پنل بر روی دیوار و به صورت پازلی و یا خطی نیز می باشد

### مـواد تشکیل دهنده

سـاخـتـار فـــوم، با دانـسـیته بالا جـهت جـذب بهـتر صدای تولید شده است

### طـراحـی

نوع برش و چیدمان پنل به گونه ای است که بهترین عملکرد را نـسبت به جذب صدا و بازگـشت آن دارا می باشد

# PYRAMID 35 LARGE

پنل شامل ۴ عدد پنل با ابعاد (سانتی متر) ۳۰-۳۰-۱۴می باشد

این نمونه جدید در گروه پنل هایی است که دارای ضریب شکست بالایی نسبت به فرکانس های متوسط و بالا است.با افزایش ارتفاع دیواره های این پنل با ضریب جذب و ضریب شکست بالای صوت موجب می شود که بتوانید صوت را به خوبی کنترل کنید.بازه ی فرکانسی قابل کنترل توسط این محصول 800 تا 4000 هرتز می باشد.
استفاده این پنل نه تنها در استودیو ها بلکه در تمام فضاهایی که احتیاج به کنترل صوت دارد لازم می باشد.

| | |
|---|---|
| کد محصول | 1003014 |
| ابعاد(Cm) | 30-30-14 |
| عملکرد | Absorption |
| وزن(g) | 530 |
| رنگ | مشکی |

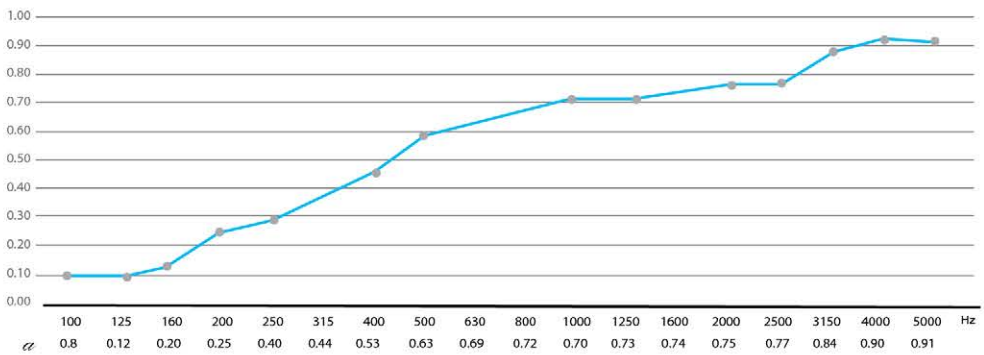


### روش نصب

نصب این پنل بر روی دیوار و به صورت پازلی و یا خطی نیز می باشد

### مـواد تشکیل دهنده

سـاخـتـار فـوم، با دانـسـیته بالا جـهت جـذب بهـتر صدای تولید شده است

### طـراحـی

نوع برش و چیدمان پنل به گونه ای است که بهترین عملکرد را نـسبت به جذب صدا و بازگـشت آن دارا می باشد

# PYRAMID 20 LARGE

پنل شامل ۹ عدد پنل با ابعاد (سانتی متر) ۳۰-۳۰-۱۴می باشد
این پنل در دسته محصولات pyramid قرار دارد و از نمونه های با ارتفاع بالا می باشد.

این نمونه جدید در گروه پنل هایی است که دارای ضریب شکست بالایی نسبت به فرکانس های متوسط و بالا است.با افزایش ارتفاع دیواره های این پنل با ضریب جذب و ضریب شکست بالای صوت موجب می شود که بتوانید صوت را به خوبی کنترل کنید.بازه ی فرکانسی قابل کنترل توسط این محصول 700 تا 3000 هرتز می باشد.
استفاده این پنل نه تنها در استودیو ها بلکه در تمام فضاهایی که احتیاج به کنترل صوت دارد لازم می باشد.

**کد محصول** 1003016
**ابعاد(Cm)** 20-20-14
**عـمـلـکـــرد** Absorption
**وزن(g)** 560
**رنـــگ** مشکی

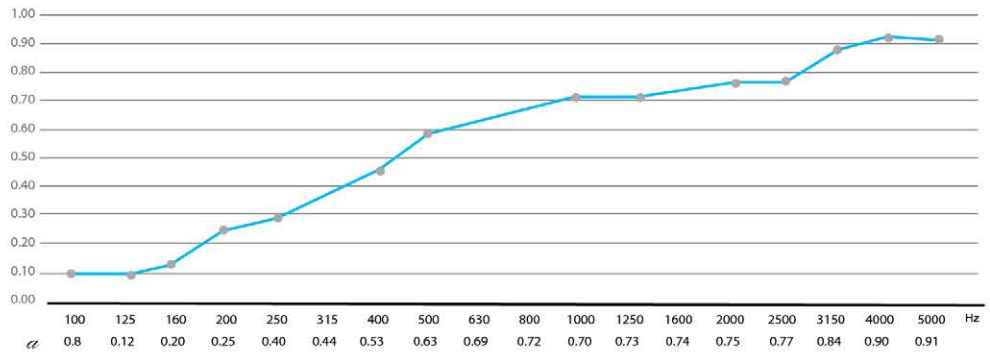


### روش نصب

نصب این پنل بر روی دیوار و به صورت پازلی و یا خطی نیز می باشد

### مـواد تشکیل دهنده

سـاخـتـار فـــوم، با دانـسـیته بالا جـهت جـذب بهـتر صدای تولید شده است

### طـراحـی

نوع برش و چیدمان پنل به گونه ای است که بهترین عملکرد را نـسبت به جذب صدا و بازگـشت آن دارا می باشد
این پنل شامل 9 تیکه که میتوان با مدل های مختلف نصب کرد

# SQUARE 30

پنلی از دسته ABSORPTION با قابلیت جذب و ظاهری جدید و خاص و متناسب با هر مکانی.
محدوده جذب در فرکانس های میانی.
طراحی جدید در دسته محصولات جذب که جلوگیری از بازگشت صدا در محیط میگردد.

**روش نصب**

قابل نصب بر دیوار و در صورت نیاز بر روی سقف

**مـواد تشکیل دهنده**

فوم پلی یورتان با دانسیته بالا

**طـراحـی**

ساختار هندسی و زاویه دار و طراحی خواص جهت استفاده در استدیو ها و سالن های امفی تاتر

| | |
|---|---|
| کد محصول | 1007001 |
| ابعاد(Cm) | 7-60-60 |
| عـمـلـکـرد | Absorption |
| وزن(g) | 505 |
| رنـــگ | مشکی |

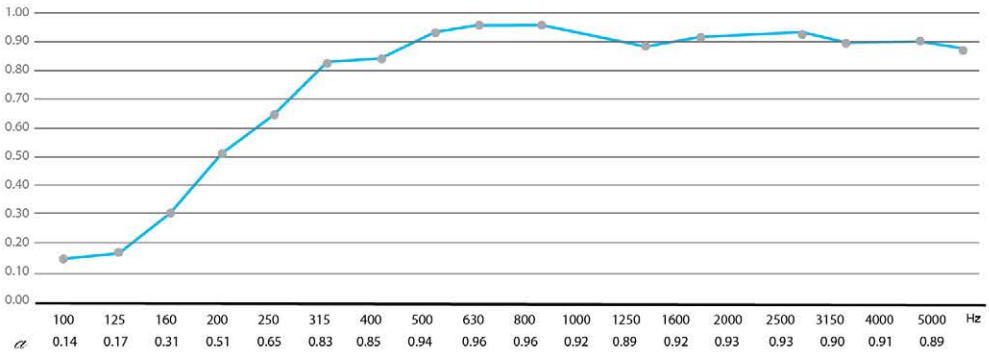

# SQUARE 40

پنلی از دسته ABSORPTION با قابلیت جذب و ظاهری جدید و خاص و متناسب با هر مکانی.
محدوده جذب در فرکانس های میانی.
طراحی جدید در دسته محصولات جذب که جلوگیری از بازگشت صدا در محیط میگردد.

**کد محصول** 1007002
**ابعاد(Cm)** 6-60-60
**عملکرد** Absorption
**وزن(g)** 530
**رنگ** مشکی

## روش نصب

قابل نصب بر دیوار و در صورت نیاز بر روی سقف

## مواد تشکیل دهنده

فوم پلی یورتان با دانسیته بالا

## طراحی

ساختار هندسی و زاویه دار و طراحی خواص جهت استفاده در استدیو ها و سالن های امفی تاتر

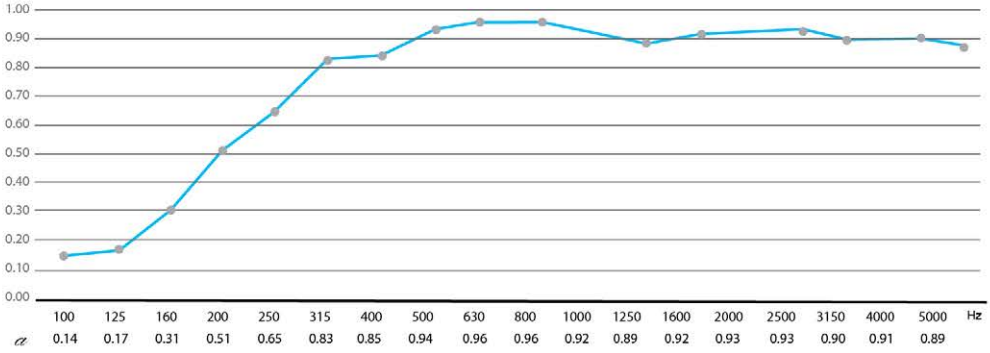

# SQUARE 60

پنلی از دسته ABSORPTION با قابلیت جذب و ظاهری جدید و خاص و متناسب با هر مکانی.
محدوده جذب در فرکانس های میانی.
طراحی جدید در دسته محصولات جذب که جلوگیری از بازگشت صدا در محیط میگردد.

**روش نصب**

قابل نصب بر دیوار و در صورت نیاز بر روی سقف

**مـواد تشکیل دهنده**

فوم پلی یورتان با دانسیته بالا

**طـراحـی**

ساختار هندسی و زاویه دار و طراحی خواص جهت استفاده در استدیو ها و سالن های امفی تاتر

| | |
|---|---|
| **کد محصول** | 1007003 |
| **ابعاد(Cm)** | 3.5-60-60 |
| **عـمـلـکـــرد** | Absorption |
| **وزن(g)** | 515 |
| **رنـــگ** | مشکی |

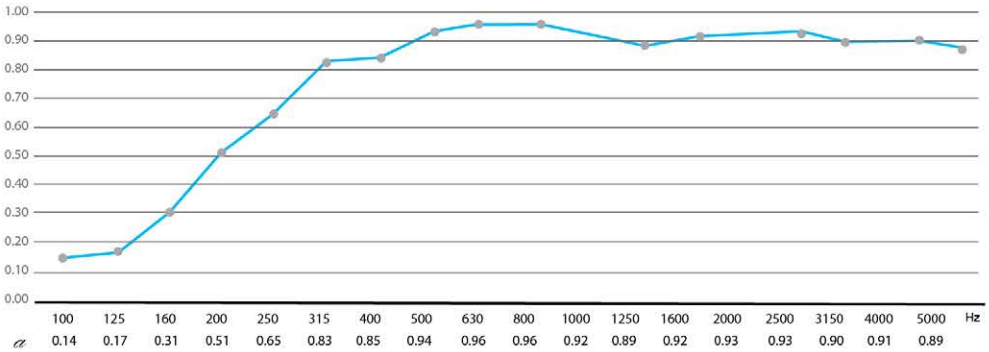

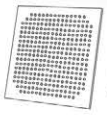

# SQUARE TILE 60

یک نمونه پنل با طراحی فوق العاده و متمایز از سایر پنل ها دارای دو ویژگی همزمان انتشار و جذب می باشد.سطح صاف دارای حفره های منظم و حساب شده به عنوان یک پخش کننده عمل می کند، درحالی که فوم داخل پنل با هدف ایجاد ویژگی جدید اثر جذبی فوق العاده ای بر فرکانس های میانی دارد.این پنل یک راه حل عالی برای زمانی است که هر دو حالت انتشار و جذب در هر مترمربع را انتظار داشته باشید.همانطور که گفته شد روکشMDF دارای خاصیت پخش کنندگی و فوم درونی خاصیت جذب را دارا می باشد.ترکیب این پنل با سایر پنل ها امکان پذیر و کارامد می باشد.

**کد محصول** 2002002
**ابعاد(Cm)** 5.5-60-60
**عملکرد** Diffusion
**وزن(g)** 2310
**رنگ** مشکی براق

## روش نصب

اجرا و نصب این پنل بر روی سقف و دیوار و هر سطح صاف ممکن است

## مواد تشکیل دهنده

روکش بیرونی از MDF و جنس پنل از فوم پلی یورتان بوده و ساختار فوم، با دانسیته بالا موجب جذب بهتر صدا می شود
روکش رنگ کربنی عایق در برابر حرارت و رطوبت

## طراحی

طراحی خاص روزنه های سطح پنل جهت جذب موثرتر صوت

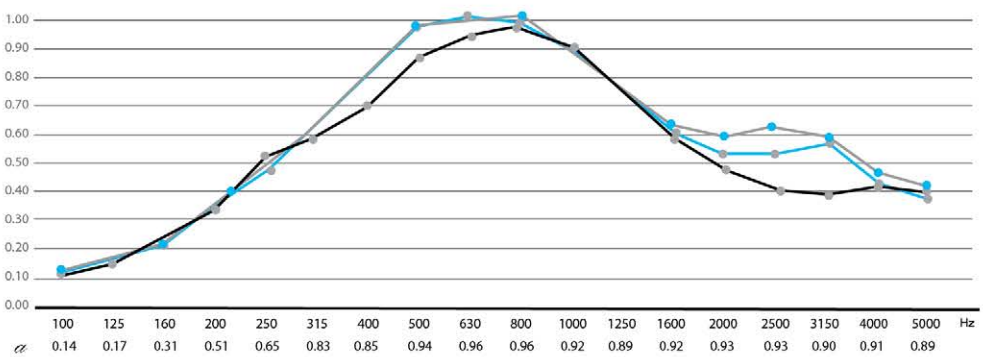

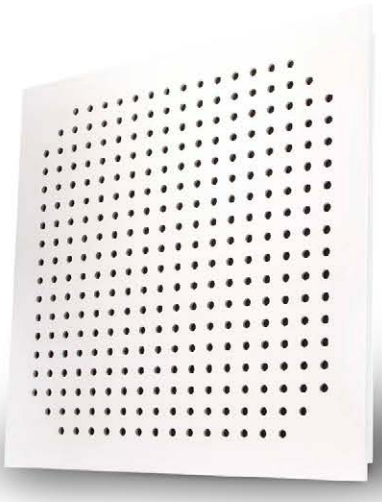

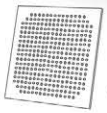

# SQUARE TILE 60

یک نمونه پنل با طراحی فوق العاده و متمایز از سایر پنل ها دارای دو ویژگی همزمان انتشار و جذب می باشد.سطح صاف دارای حفره های منظم و حساب شده به عنوان یک پخش کننده عمل می کند، درحالی که فوم داخل پنل با هدف ایجاد ویژگی جدید اثر جذبی فوق العاده ای بر فرکانس های میانی دارد.این پنل یک راه حل عالی برای زمانی است که هر دو حالت انتشار و جذب در هر مترمربع را انتظار داشته باشید.همانطور که گفته شد روکشMDF دارای خاصیت پخش کنندگی و فوم درونی خاصیت جذب را دارا می باشد.ترکیب این پنل با سایر پنل ها امکان پذیر و کارامد می باشد.

| | |
|---|---|
| کد محصول | 2002003 |
| ابعاد(Cm) | 5.5-60-60 |
| عملکرد | Diffusion |
| وزن(g) | 2310 |
| رنگ | سفید براق |

### روش نصب

اجرا و نصب این پنل بر روی سقف و دیوار و هر سطح صاف ممکن است

### مواد تشکیل دهنده

روکش بیرونی از MDF و جنس پنل از فوم پلی یورتان بوده و ساختار فوم، با دانسیته بالا موجب جذب بهتر صدا می شود
روکش رنگ کربنی عایق در برابر حرارت و رطوبت

### طراحی

طراحی خاص روزنه های سطح پنل جهت جذب موثرتر صوت

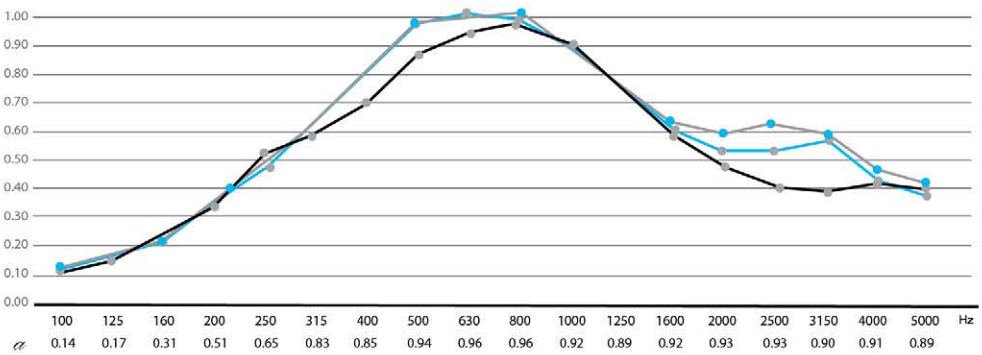

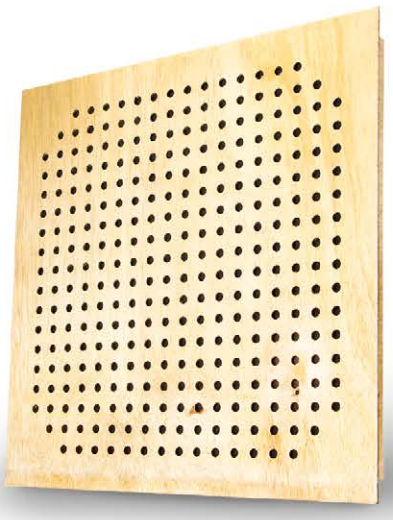

# SQUARE TILE 60

یک نمونه پنل با طراحی فوق العاده و متمایز از سایر پنل ها دارای دو ویژگی همزمان انتشار و جذب می باشد.سطح صاف دارای حفره های منظم و حساب شده به عنوان یک پخش کننده عمل می کند، درحالی که فوم داخل پنل با هدف ایجاد ویژگی جدید اثر جذبی فوق العاده ای بر فرکانس های میانی دارد.این پنل یک راه حل عالی برای زمانی است که هر دو حالت انتشار و جذب در هر مترمربع را انتظار داشته باشید.همانطور که گفته شد روکشMDF دارای خاصیت پخش کنندگی و فوم درونی خاصیت جذب را دارا می باشد.ترکیب این پنل با سایر پنل ها امکان پذیر و کارامد می باشد.

**کد محصول** 2002005
**ابعاد(Cm)** 5.5-60-60
**عملکرد** Diffusion
**وزن(g)** 2310
**رنگ** قهوه ای روشن

## روش نصب

اجرا و نصب این پنل بر روی سقف و دیوار و هر سطح صاف ممکن است

## مواد تشکیل دهنده

روکش بیرونی از MDF و جنس پنل از فوم پلی یورتان بوده و ساختار فوم، با دانسیته بالا موجب جذب بهتر صدا می شود
روکش رنگ کربنی عایق در برابر حرارت و رطوبت

## طراحی

طراحی خاص روزنه های سطح پنل جهت جذب موثرتر صوت

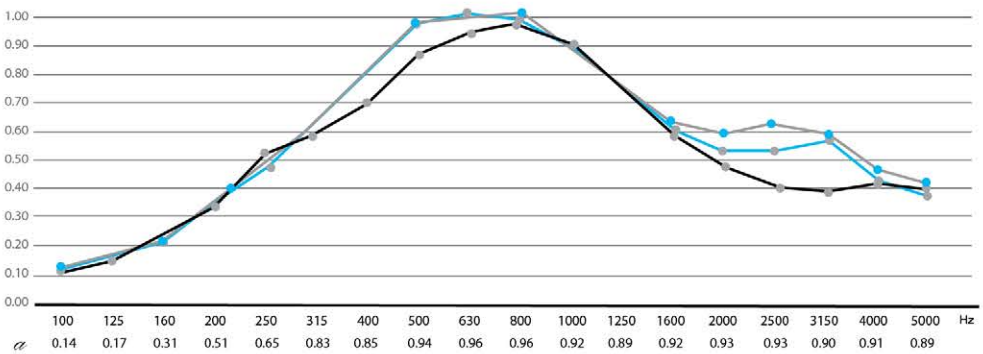


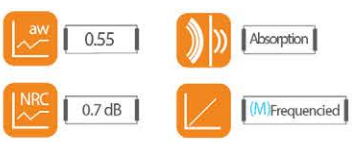

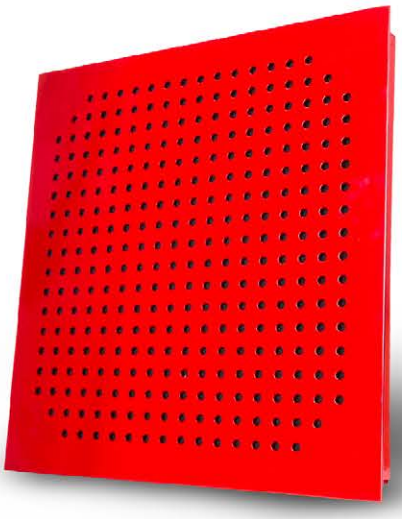

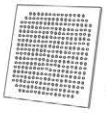

# SQUARE TILE 60

یک نمونه پنل با طراحی فوق العاده و متمایز از سایر پنل ها دارای دو ویژگی همزمان انتشار و جذب می باشد.سطح صاف دارای حفره های منظم و حساب شده به عنوان یک پخش کننده عمل می کند، درحالی که فوم داخل پنل با هدف ایجاد ویژگی جدید اثر جذبی فوق العاده ای بر فرکانس های میانی دارد.این پنل یک راه حل عالی برای زمانی است که هر دو حالت انتشار و جذب در هر مترمربع را انتظار داشته باشید.همانطور که گفته شد روکشMDF دارای خاصیت پخش کنندگی و فوم درونی خاصیت جذب را دارا می باشد.ترکیب این پنل با سایر پنل ها امکان پذیر و کارامد می باشد.

**کد محصول** 2002004

**ابعاد(Cm)** 5.5-60-60

**عملکرد** Diffusion

**وزن(g)** 2310

**رنگ** قرمز براق

## روش نصب

اجرا و نصب این پنل بر روی سقف و دیوار و هر سطح صاف ممکن است

## مواد تشکیل دهنده

روکش بیرونی از MDF و جنس پنل از فوم پلی یورتان بوده و ساختار فوم، با دانسیته بالا موجب جذب بهتر صدا می شود
روکش رنگ کربنی عایق در برابر حرارت و رطوبت

## طراحی

طراحی خاص روزنه های سطح پنل جهت جذب موثرتر صوت

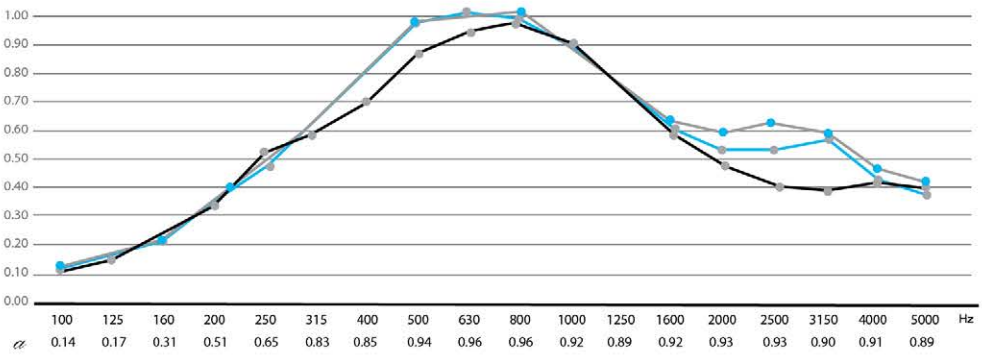

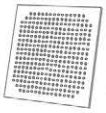

# SQUARE TILE 60

یک نمونه پنل با طراحی فوق العاده و متمایز از سایر پنل ها دارای دو ویژگی همزمان انتشار و جذب می باشد.سطح صاف دارای حفره های منظم و حساب شده به عنوان یک پخش کننده عمل می کند، درحالی که فوم داخل پنل با هدف ایجاد ویژگی جدید اثر جذبی فوق العاده ای بر فرکانس های میانی دارد.این پنل یک راه حل عالی برای زمانی است که هر دو حالت انتشار و جذب در هر مترمربع را انتظار داشته باشید.همانطور که گفته شد روکشMDF دارای خاصیت پخش کنندگی و فوم درونی خاصیت جذب را دارا می باشد.ترکیب این پنل با سایر پنل ها امکان پذیر و کارامد می باشد.

| | |
|---|---|
| **کد محصول** | 2002007 |
| **ابعاد(Cm)** | 5.5-60-60 |
| **عملکرد** | Diffusion |
| **وزن(g)** | 2310 |
| **رنگ** | مشکی مات |

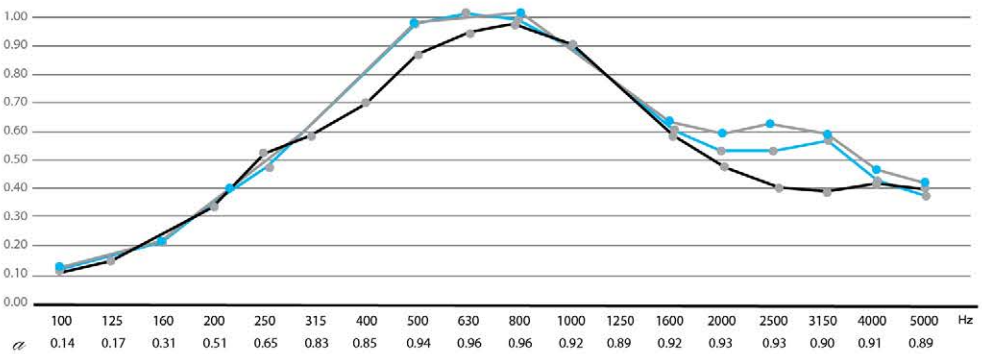


### روش نصب

اجـرا و نصـب این پنل بر روی سـقـف و دیـوار و هـر سـطـح صـاف ممـکن اسـت

### مـواد تشکیل دهنده

روکـش بـیـرونـی از MDF و جنـس پنل از فـوم پلی یورتان بـوده و سـاخـتـار فـوم، بـا دانسـیته بـالا مـوجـب جـذب بهـتر صـدا می شـود
روکـش رنـگ کـربنـی عایق در برابر حـرارت و رطـوبت

### طـراحـی

طراحی خاص روزنه های سطح پنل جهت جـذب موثرتر صوت

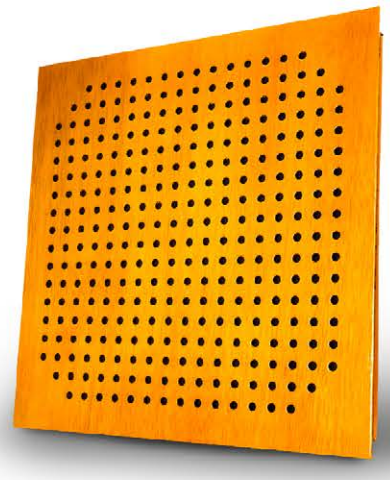

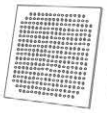

# SQUARE TILE 60

یک نمونه پنل با طراحی فوق العاده و متمایز از سایر پنل ها دارای دو ویژگی همزمان انتشار و جذب می باشد.سطح صاف دارای حفره های منظم و حساب شده به عنوان یک پخش کننده عمل می کند، درحالی که فوم داخل پنل با هدف ایجاد ویژگی جدید اثر جذبی فوق العاده ای بر فرکانس های میانی دارد.این پنل یک راه حل عالی برای زمانی است که هر دو حالت انتشار و جذب در هر مترمربع را انتظار داشته باشید.همانطور که گفته شد روکشMDF دارای خاصیت پخش کنندگی و فوم درونی خاصیت جذب را دارا می باشد.ترکیب این پنل با سایر پنل ها امکان پذیر و کارامد می باشد.

| | |
|---|---|
| کد محصول | 2002006 |
| ابعاد(Cm) | 5.5-60-60 |
| عملکرد | Diffusion |
| وزن(g) | 2310 |
| رنگ | قهوه ای |

## روش نصب

اجرا و نصب این پنل بر روی سقف و دیوار و هر سطح صاف ممکن است

## مواد تشکیل دهنده

روکش بیرونی از MDF و جنس پنل از فوم پلی یورتان بوده و ساختار فوم، با دانسیته بالا موجب جذب بهتر صدا می شود
روکش رنگ کربنی عایق در برابر حرارت و رطوبت

## طراحی

طراحی خاص روزنه های سطح پنل جهت جذب موثرتر صوت

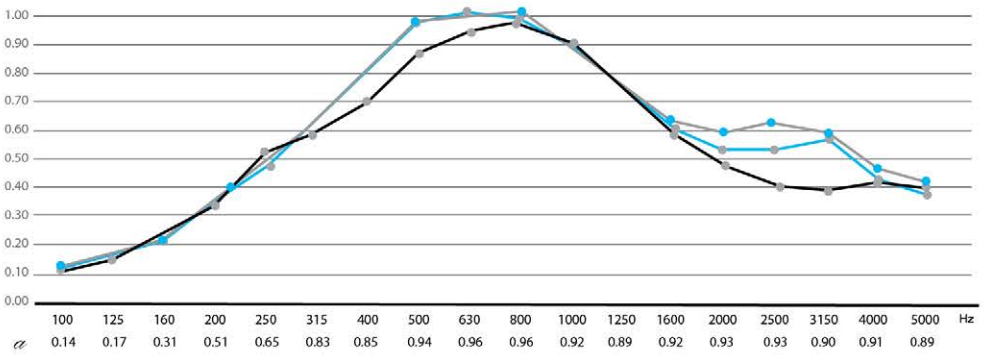

# VARI PANEL DUO

شفافیت و جلوگیری از بازگشت صدا در فرکانس های متوسط و بالا از ویژگی های این پنل می باشد.این پنل جوابگوی فرکانس های 350 هرتز به بالا می باشد.نصب و استفاده ی آسان در مکان های مختلف در کنار قیمت مناسب این پنل را به یکی از محبوب ترین محصولات تبدیل کرده است

همچنین باید اضافه کرد این پنل دارای خاصیت دوگانه Diffusion و Absorption می باشد

**کد محصول** 2004001

**ابعاد(Cm)** 5.5-60-60

**عملکرد** Diffusion

**وزن(g)** 1850

**رنگ** مشکی براق

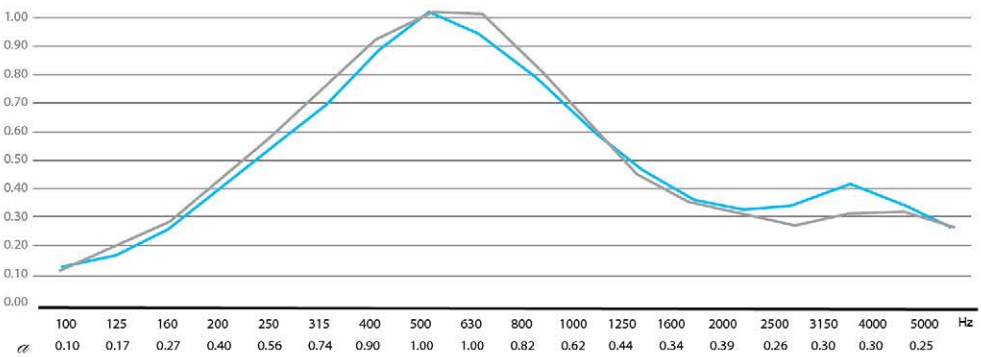


## روش نصب

مکان مناسب برای نصب روی دیوار در دو حالت عمودی و افقی بوده و ترکیب آن با پنل های دیگر بسیار کار آمد می باشد

## مواد تشکیل دهنده

جنس پنل از روکش چوب و پلیمر پلی یورتان بوده و دانسیته بالا به جذب بیشترصدا کمک می کند

روکش با رنگ کربنی

عایق در برابر حرارت و رطوبت

## طراحی

طراحی این پنل برای مکان هایی است که نیاز به جذب بالای صوت دارند، مانند: استودیو های موسیقی ،باشگاه های ورزشی، اتاق های تمرین، منازل، سینماها، اتاق استراحت

aw 0.4 | Absorption

NRC 0.6 dB

# Wave Wood ABSORPTION

شفافیت، فیدبک مناسب صدا و عدم جلوگیری ازبازگشت صدا در فرکانس های متوسط و بالا از ویژگیهای این پنل می باشد.کنترل نویزهای خروجی از اسپیـکرو سایر منابع صوتی جـذب ،شکـست و عدم بازگشت صدا از مزایای ایـن پنل است.

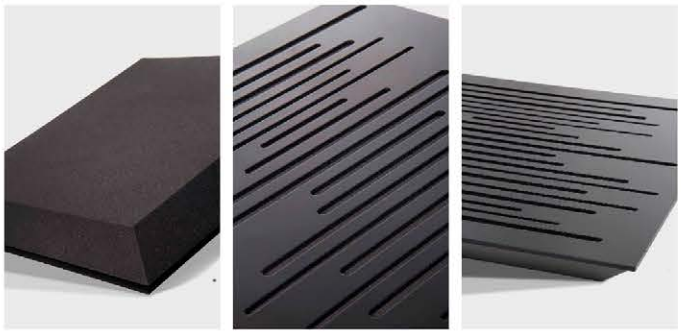

| | |
|---|---|
| کد محصول | 2003001 |
| ابعاد(Cm) | 5.5-60-60 |
| عـمـلـکـــرد | Absorption |
| وزن(g) | 1300 |
| رنـــگ | مشکی براق |

## روش نصب

قابل نصب در سقف و دیوارها بوده و ترکیب آن با بفیه پنل ها مناسب و زیبا خواهد بود

## مـواد تشکیل دهنده

ساخته شده از پلی یورتان با تراکم بالا و روکش WOOD که برای عمل جذب مناسب می باشد

## طـراحـی

طراحی چوب و فوم که علاوه بر خاصیت جذب پذیری دارای زیبایی منحصر به فردی است

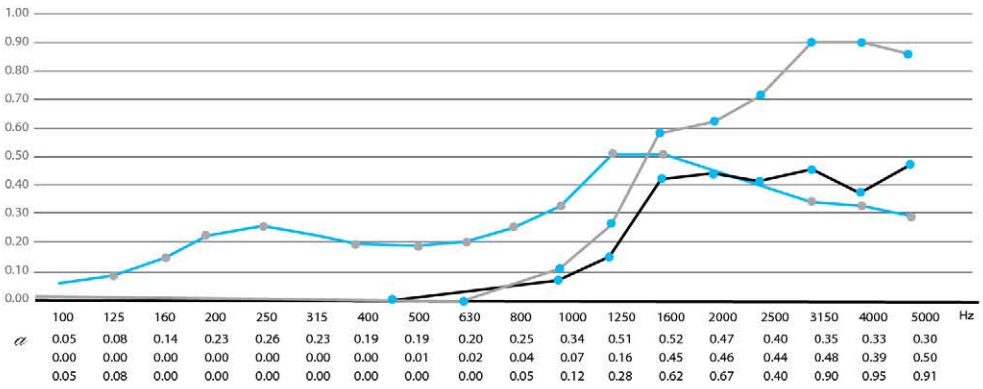

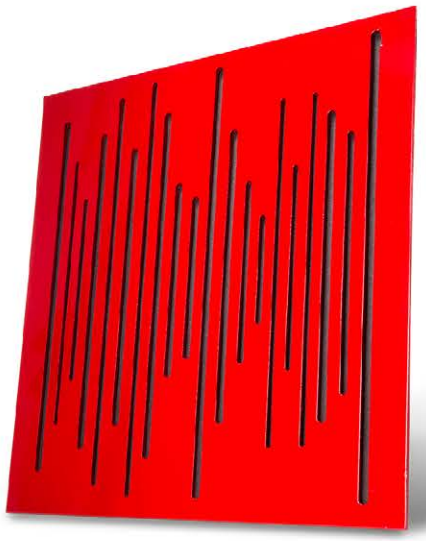

# Wave Wood ABSORPTION

شفافیت، فیدبک مناسب صدا و عدم جلوگیری ازبازگشت صدا در فرکانس های متوسط و بالا از ویژگیهای این پنل می باشد.کنترل نویزهای خروجی از اسپیـکرو سایر منابع صوتی جـذب ،شکـست و عدم بازگشت صدا از مزایای ایـن پنل است.

## روش نصب

قابل نصب در سقف و دیوارها بوده و ترکیب آن با بفیه پنل ها مناسب و زیبا خواهد بود

## مـواد تشکیل دهنده

ساخته شده از پلی یورتان با تراکم بالا و روکش WOOD که برای عمل جذب مناسب می باشد

## طـراحـی

طراحی چوب و فوم که علاوه بر خاصیت جذب پذیری دارای زیبایی منحصر به فردی است

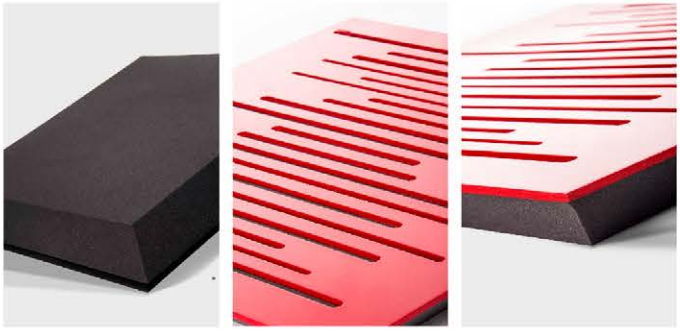

| | |
|---|---|
| کد محصول | 2003003 |
| ابعاد(Cm) | 5.5-60-60 |
| عـمـلـکـــرد | Absorption |
| وزن(g) | 1300 |
| رنـــگ | قرمز براق |

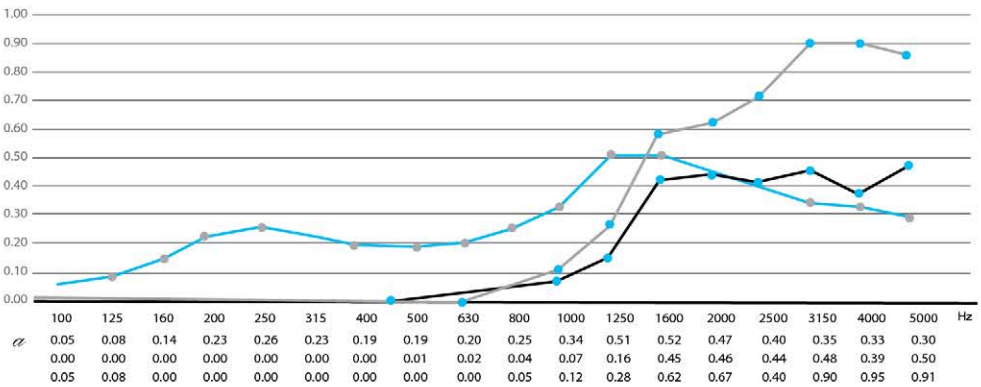

# Wave Wood ABSORPTION

شفافیت، فیدبک مناسب صدا و عدم جلوگیری ازبازگشت صدا در فرکانس های متوسط و بالا از ویژگیهای این پنل می باشد.کنترل نویزهای خروجی از اسپیـکرو سایر منابع صوتی جـذب ،شکـست و عدم بازگشت صدا از مزایای ایـن پنل است.

**کد محصول** 2003006
**ابعاد(Cm)** 5.5-60-60
**عـمـلـکـــرد** Absorption
**وزن(g)** 1300
**رنـــگ** مشکی مات

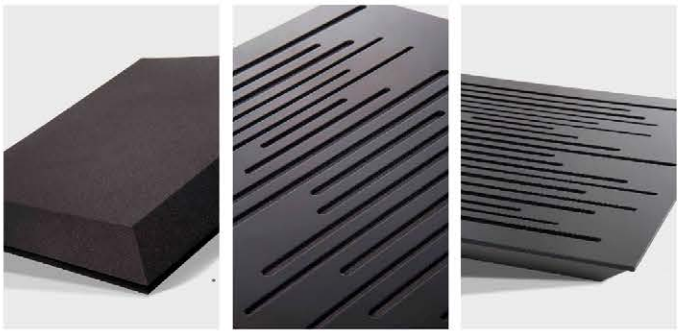

## روش نصب

قابل نصب در سقف و دیوارها بوده و ترکیب آن با بفیه پنل ها مناسب و زیبا خواهد بود

## مـواد تشکیل دهنده

ساخته شده از پلی یورتان با تراکم بالا و روکش WOOD که برای عمل جذب مناسب می باشد

## طـراحـی

طراحی چوب و فوم که علاوه بر خاصیت جذب پذیری دارای زیبایی منحصر به فردی است

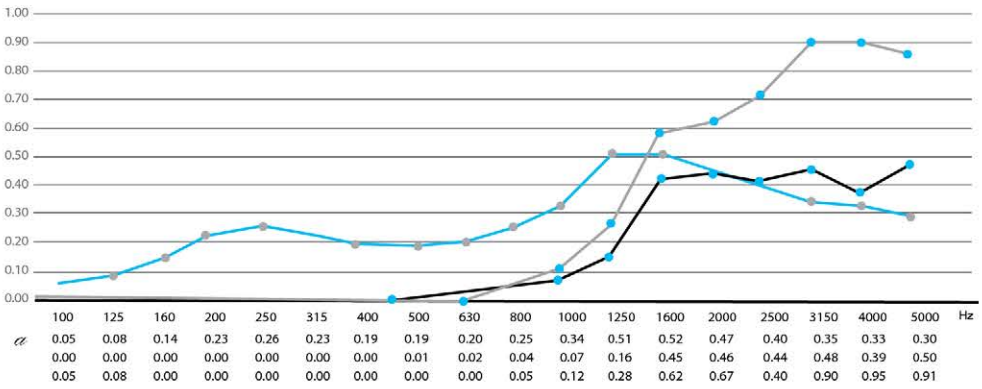

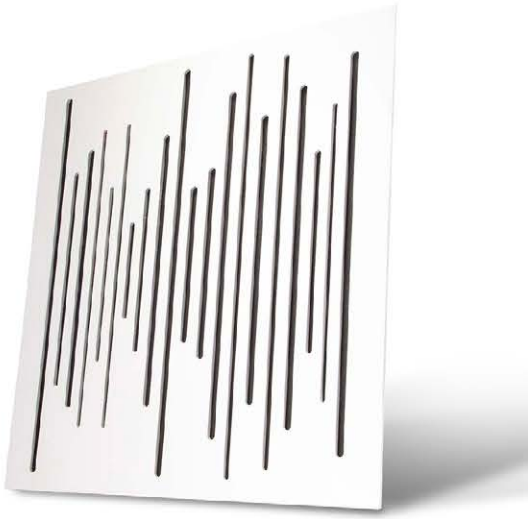

# Wave Wood ABSORPTION

شفافیت، فیدبک مناسب صدا و عدم جلوگیری ازبازگشت صدا در فرکانس های متوسط و بالا از ویژگیهای این پنل می باشد.کنترل نویزهای خروجی از اسپیـکرو سایر منابع صوتی جـذب ،شکـست و عدم بازگشت صدا از مزایای ایـن پنل است.

## روش نصب

قابل نصب در سقف و دیوارها بوده و ترکیب آن با بفیه پنل ها مناسب و زیبا خواهد بود

## مـواد تشکیل دهنده

ساخته شده از پلی یورتان با تراکم بالا و روکش WOOD که برای عمل جذب مناسب می باشد

## طـراحـی

طراحی چوب و فوم که علاوه بر خاصیت جذب پذیری دارای زیبایی منحصر به فردی است

| | |
|---|---|
| کد محصول | 2003002 |
| ابعاد(Cm) | 5.5-60-60 |
| عـمـلـکـــرد | Absorption |
| وزن(g) | 1300 |
| رنـــگ | سفید براق |

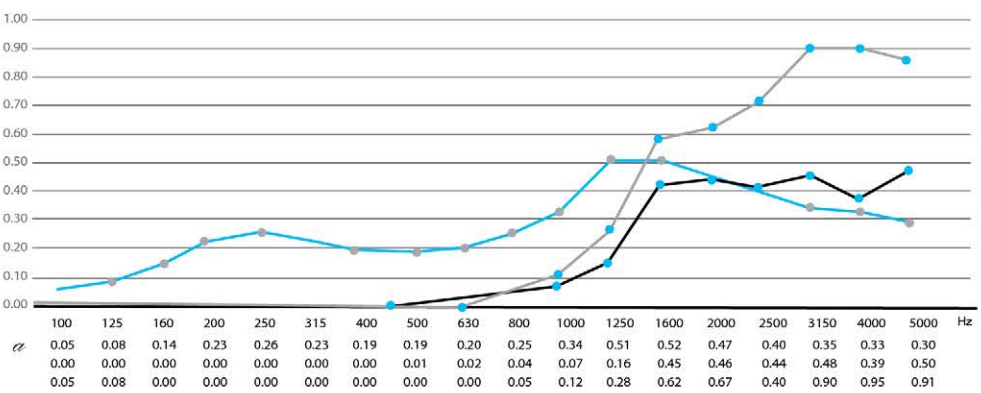

# Wave Wood ABSORPTION

شفافیت، فیدبک مناسب صدا و عدم جلوگیری ازبازگشت صدا در فرکانس های متوسط و بالا از ویژگیهای این پنل می باشد.کنترل نویزهای خروجی از اسپیـکرو سایر منابع صوتی جـذب ،شکـست و عدم بازگشت صدا از مزایای ایـن پنل است.

**کد محصول** 2003004
**ابعاد(Cm)** 5.5-60-60
**عـمـلـکـــرد** Absorption
**وزن(g)** 1300
**رنـــگ** قهوه ای باز

## روش نصب

قابل نصب در سقف و دیوارها بوده و ترکیب آن با بقیه پنل ها مناسب و زیبا خواهد بود

## مـواد تشکیل دهنده

ساخته شده از پلی یورتان با تراکم بالا و روکش WOOD که برای عمل جذب مناسب می باشد

## طـراحـی

طراحی چوب و فوم که علاوه بر خاصیت جذب پذیری دارای زیبایی منحصر به فردی است

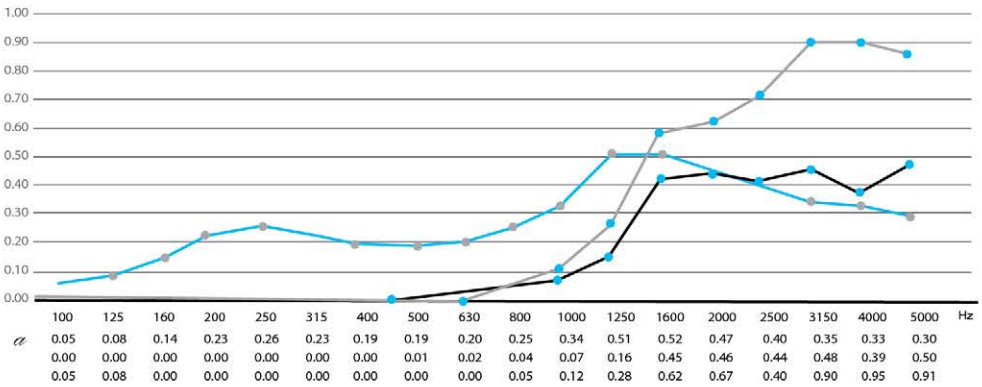

# Wave Wood ABSORPTION

شفافیت، فیدبک مناسب صدا و عدم جلوگیری ازبازگشت صدا در فرکانس های متوسط و بالا از ویژگیهای این پنل می باشد.کنترل نویزهای خروجی از اسپیـکرو سایر منابع صوتی جـذب ،شکـست و عدم بازگشت صدا از مزایای ایـن پنل است.

## روش نصب

قابل نصب در سقف و دیوارها بوده و ترکیب آن با بفیه پنل ها مناسب و زیبا خواهد بود

## مـواد تشکیل دهنده

ساخته شده از پلی یورتان با تراکم بالا و روکش WOOD که برای عمل جذب مناسب می باشد

## طـراحـی

طراحی چوب و فوم که علاوه بر خاصیت جذب پذیری دارای زیبایی منحصر به فردی است

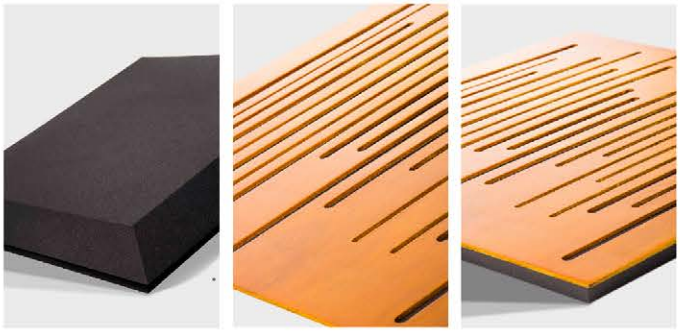

| | |
|---|---|
| کد محصول | 2003005 |
| ابعاد(Cm) | 5.5-60-60 |
| عـمـلـکـرد | Absorption |
| وزن(g) | 1300 |
| رنـــگ | قهوه ای |

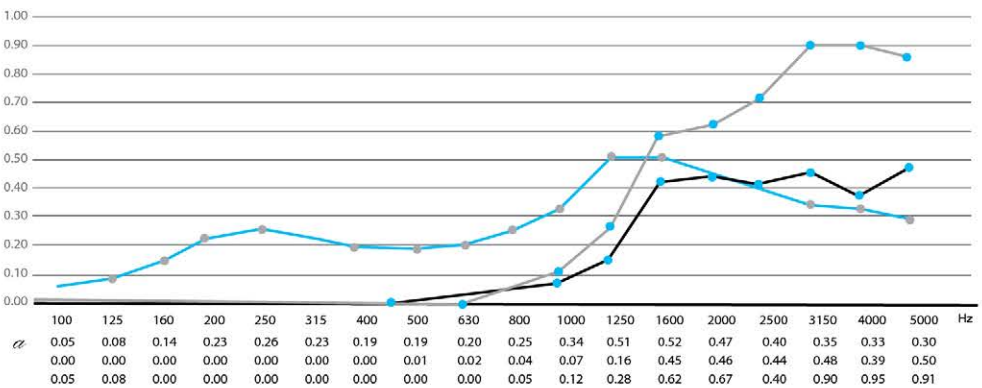


| | 100 | 125 | 160 | 200 | 250 | 315 | 400 | 500 | 630 | 800 | 1000 | 1250 | 1600 | 2000 | 2500 | 3150 | 4000 | 5000 |
|---|---|---|---|---|---|---|---|---|---|---|---|---|---|---|---|---|---|---|
| α | 0.05 | 0.08 | 0.14 | 0.23 | 0.26 | 0.23 | 0.19 | 0.19 | 0.20 | 0.25 | 0.34 | 0.51 | 0.52 | 0.47 | 0.40 | 0.35 | 0.33 | 0.30 |
| | 0.00 | 0.00 | 0.00 | 0.00 | 0.00 | 0.00 | 0.00 | 0.01 | 0.02 | 0.04 | 0.07 | 0.16 | 0.45 | 0.46 | 0.44 | 0.48 | 0.39 | 0.50 |
| | 0.05 | 0.08 | 0.00 | 0.00 | 0.00 | 0.00 | 0.00 | 0.00 | 0.00 | 0.05 | 0.12 | 0.28 | 0.62 | 0.67 | 0.40 | 0.90 | 0.95 | 0.91 |

# Installtion CINEMA ROUND

## Installtion guide

Tools You Will Need

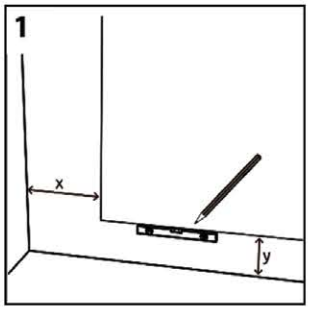


1-First clean the installation location(**wall or roof**) as to cleared the dust

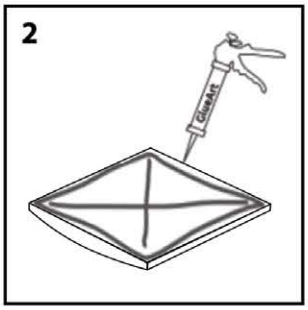


2-Apply glue back of the panel

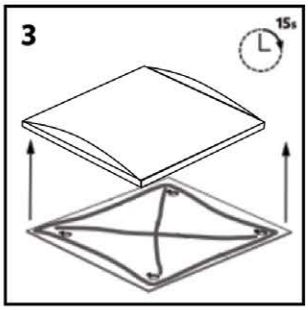


3-Wait for 10 to 15 minutes

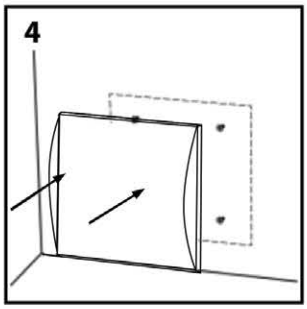


4-Install panel after accurate measurement

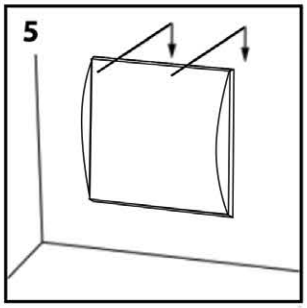


5-Push the panel to contact glue with desired location

# Installtion FLEXI

## Installtion guide

Tools You Will Need

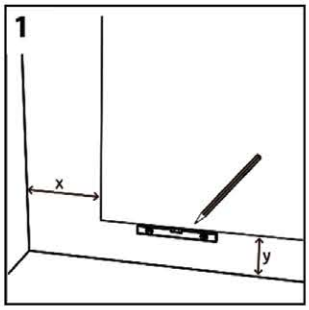


1-First clean the installation location(**wall or roof**) as to cleared the dust

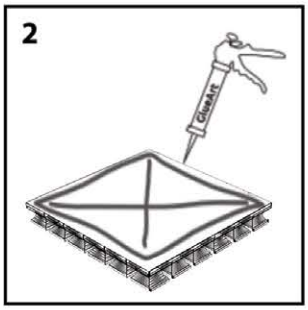


2-Apply glue back of the panel

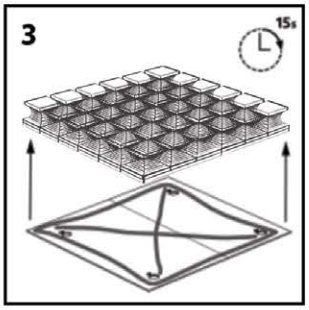


3-Wait for 10 to 15 minutes

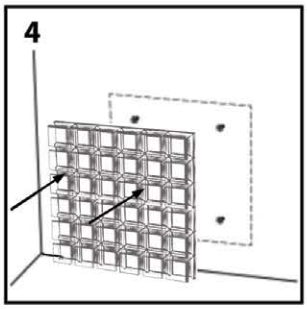


4-Install panel after accurate measurement

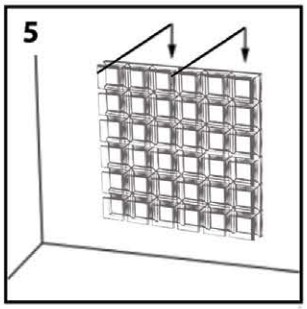


5-Push the panel to contact glue with desired location

# Installtion MD DST

## Installtion guide

Tools You Will Need

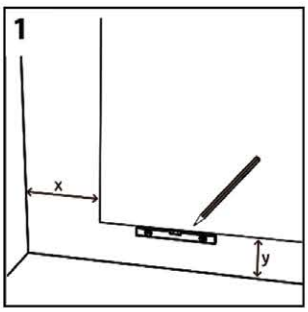


1-First clean the installation location(**wall or roof**) as to cleared the dust

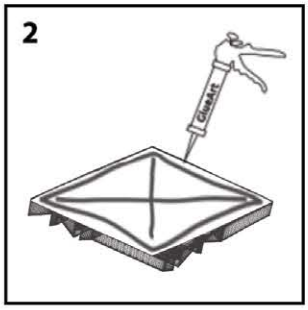


2-Apply glue back of the panel

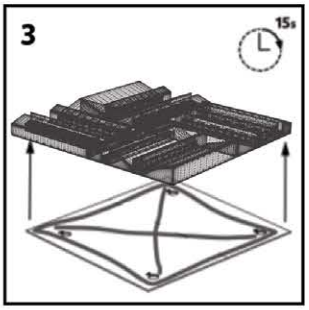


3-Wait for 10 to 15 minutes

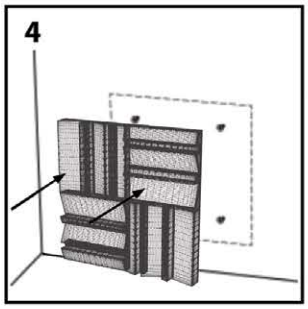


4-Install panel after accurate measurement

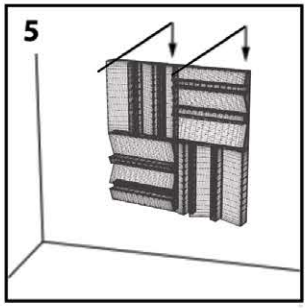


5-Push the panel to contact glue with desired location

# Installtion PULSAR

## Installtion guide

Tools You Will Need

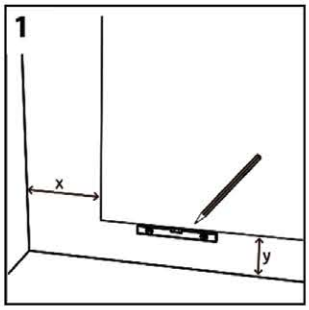


1-First clean the installation location(**wall or roof**) as to cleared the dust

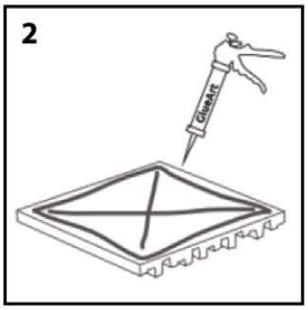


2-Apply glue back of the panel

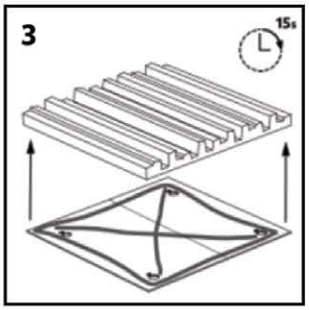


3-Wait for 10 to 15 minutes

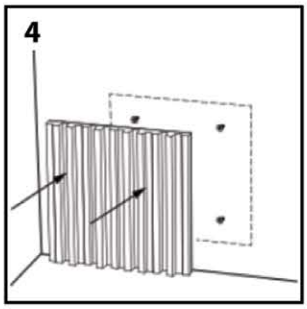


4-Install panel after accurate measurement

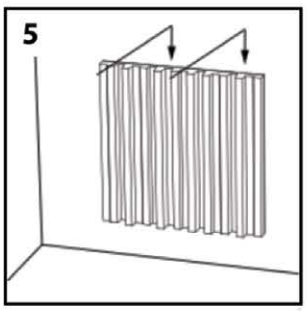


5-Push the panel to contact glue with desired location

# Installtion PYRAMID

## Installtion guide

Tools You Will Need

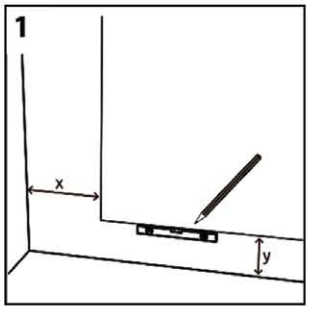


1-First clean the installation location(**wall or roof**) as to cleared the dust

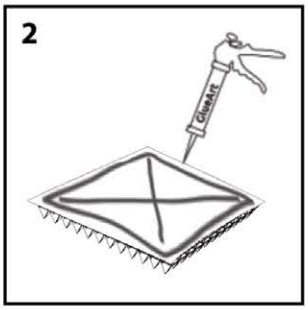


2-Apply glue back of the panel

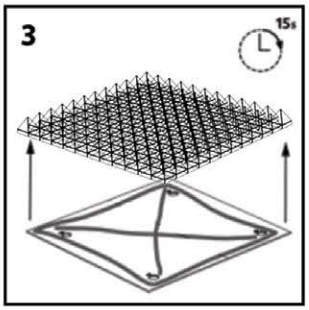


3-Wait for 10 to 15 minutes

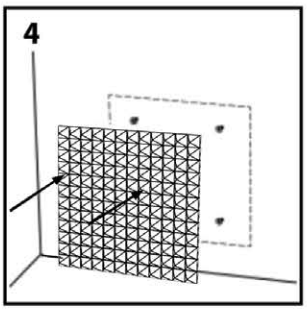


4-Install panel after accurate measurement

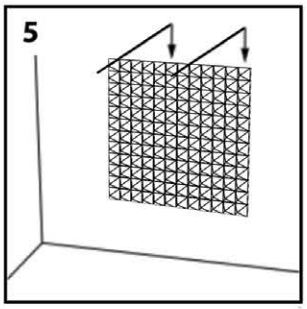


5-Push the panel to contact glue with desired location

# Installtion square tile 60

## Installtion guide

Tools You Will Need

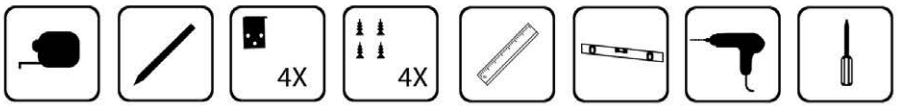


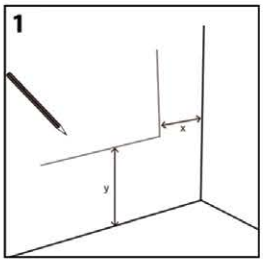


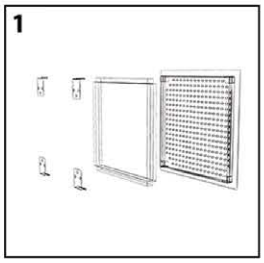


1-First clean the installation location (**wall or roof**) as to cleared the dust

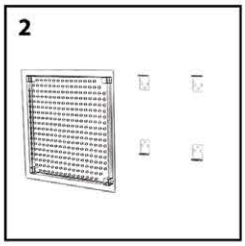


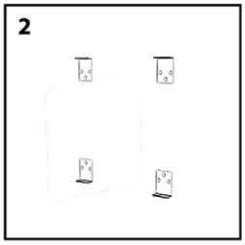


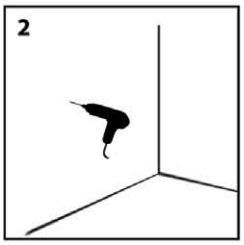


2-Screw the panel on the wall

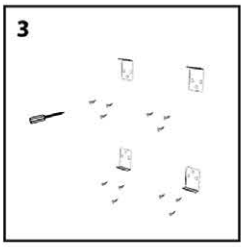


3-screw these pieces back of the panel

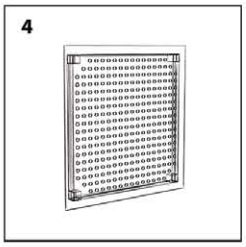


4-Install panel on the wall

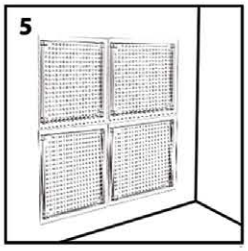


5-install panels side by side

# Installtion vari panel

## Installtion guide

—Tools You Will Need

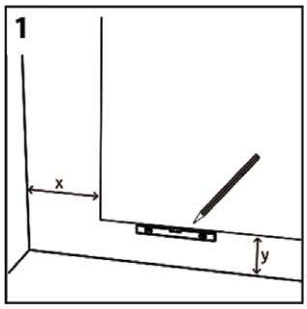


1-First clean the installation location(**wall or roof**) as to cleared the dust

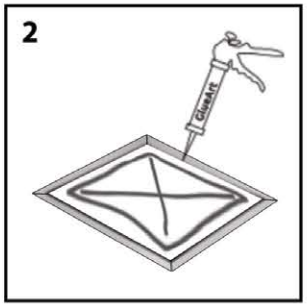


2-Apply glue back of the panel

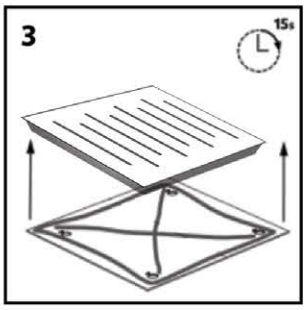


3-Wait for 10 to 15 minutes

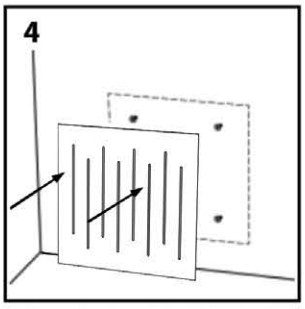


4-Install panel after accurate measurement

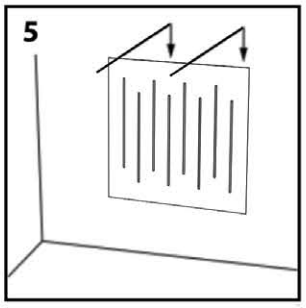


5-Push the panel to contact glue with desired location

# Installtion wave wood

## Installtion guide

Tools You Will Need

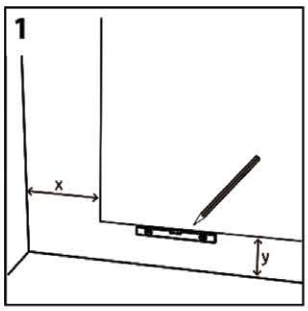


1-First clean the installation location(**wall or roof**) as to cleared the dust

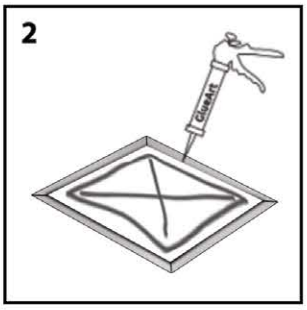


2-Apply glue back of the panel

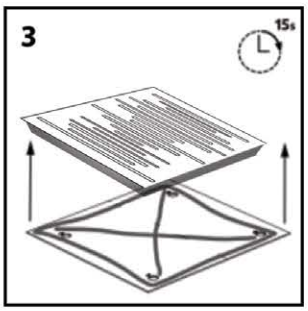


3-Wait for 10 to 15 minutes

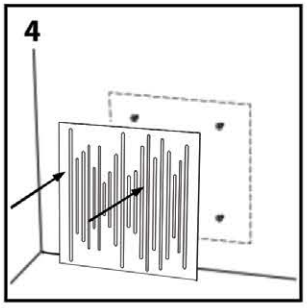


4-Install panel after accurate measurement

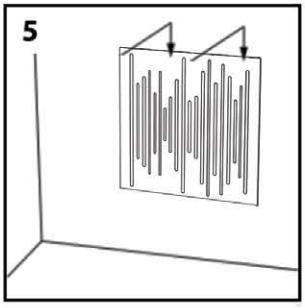


5-Push the panel to contact glue with desired location

www.Deconik.net

CATALOG- 2017